输配电集团

表格

版本	备注	日期
0A	标准图纸	06.2011
制图	校核	审核
(signature)	(signature)	(signature)

SIEMENS

买方名称	标准图纸
项目名称	
站名	标准图纸
柜名	备用电源自投屏 主变备自投方式
定货合同号	
项目号	
图纸名称	=K01+R04
生产合同号	

定义			生产合同号	页码	Total Sheets	日期	描述	Remark
A	=K01 +R04	AA1	-S-	1-	1	06.2011	备用电源自投屏 封面	
A	=K01 +R04	AB1	-L002	1+	3	06.2011	电路图 备用电源自投屏 目录	
A	=K01 +R04	AB2	-L002	2+	3	06.2011	文件目录表 备用电源自投屏 目录	
A	=K01 +R04	AB3	-L002	3-	3	06.2011	文件目录表 备用电源自投屏 目录	
B	=K01 +R04	BB1	-S003-0A	1+	2	06.2011	文件目录表 备用电源自投屏 单线图	
B	=K01 +R04	BB2	-S003-0A	2-	2	06.2011	基础设计图 备用电源自投屏 单线图	
B	=K01 +R04	BC1	-S005-0A	1-	1	06.2011	基础设计图 备用电源自投屏 ITEM DESIGNATION	
S	=K01 +R04	GA1	-S020-0A	1-	1	06.2011	ITEM DESIGNATION 备用电源自投屏 直流电源布置图	
S	=K01 +R04	NA1	-S030-0A	1+	2	06.2011	电路图 备用电源自投屏 出口回路图 电路图	
S	=K01 +R04	NA2	-S030-0A	2-	2	06.2011	备用电源自投屏 出口回路图 电路图	
S	=K01 +R04	QA1	-S045-0A	1+	2	06.2011	备用电源自投屏 输入信号 电路图	
S	=K01 +R04	QA2	-S045-0A	2-	2	06.2011	备用电源自投屏 输入信号 电路图	
S	=K01 +R04	RA1	-S050-0A	1-	1	06.2011	备用电源自投屏 信号输出 电路图	
S	=K01 +R04	SA1	-S060-0A	1-	1	06.2011	备用电源自投屏 电流电压回路图 电路图	

ELCAD-版本 7.3.1
最后使用: 4.07.11
Archive: =K01 / +R04 / A / AB / 1
转换文件A: Date
转换文件B:
转换文件C:
转换文件D: Appr:
项目 D:/ELCAD_PROJECT/120000-standard drawings/fast transfer/ELCAD/=K01+R04.pro
符号库1: PTD60617
符号库2:
符号库3:
符号库4:

CopyRight (C) Siemens AG 2005 All Rights Reserved

				日期	06.2011	标准图纸	Siemens AG	备用电源自投屏 目录	A	=K01	
				制图						+R04	AB1
				审核		标准图纸			-L002		页码 1+
版 本	备注	日期	名称	标准	IEC 750	原始项目/目标项目/		文件目录表			3 页数

定义			生产合同号	页码	Total Sheets	日期	描述	Remark
S	=K01 +R04	VA1	-S070-0A	1-	1	06.2011	备用电源自投屏 系统通讯图	
S	=K01 +R04	ZQ1	-S080-0A	1-	1	06.2011	备用电源自投屏 LED指示灯定义	
S	=K01 +R04	ZR1	-S081-0A	1-	1	06.2011	备用电源自投屏 7VU681 电路图	
S	=K01 +R04	ZY1	-S088-0A	1+	2	06.2011	备用电源自投屏 辅助设备 电路图	
S	=K01 +R04	ZY2	-S088-0A	2-	2	06.2011	备用电源自投屏 辅助设备 电路图	
T	=K01 +R04	ZZ1	-L090-0A	1-	1	06.2011	备用电源自投屏 材料清单 零部件目录表	
U	=K01 +R04	UA1	-V091-0A	1+	2	06.2011	备用电源自投屏 屏柜布置图 电路图	
U	=K01 +R04	UA2	-V091-0A	2-	2	06.2011	备用电源自投屏 屏柜布置图 电路图	
V	=K01 +R04	VA1	-S095-0A	1+	9	06.2011	备用电源自投屏 =K01+R04-X110 连接表	
V	=K01 +R04	VA2	-S095-0A	2+	9	06.2011	备用电源自投屏 =K01+R04-X111 连接表	
V	=K01 +R04	VA3	-S095-0A	3+	9	06.2011	备用电源自投屏 =K01+R04-X401 连接表	
V	=K01 +R04	VA4	-S095-0A	4+	9	06.2011	备用电源自投屏 =K01+R04-X402 连接表	
V	=K01 +R04	VA5	-S095-0A	5+	9	06.2011	备用电源自投屏 =K01+R04-X501 连接表	
V	=K01 +R04	VA6	-S095-0A	6+	9	06.2011	备用电源自投屏 =K01+R04-X601 连接表	

CopyRight (C) Siemens AG 2005 All Rights Reserved

ELCAD-版本 7.3.1
最后使用: 4.07.11
Archive: =K01 / +R04 / A / AB / 2
项目 D:/ELCAD_PROJECT/120000-standard drawings/fast transfer/ELCAD/=K01+R04.pro
符号库1: PTD60617
符号库2:
符号库3:
符号库4:
转换文件A: Date
转换文件B:
转换文件C:
转换文件D: Appr.

				日期	06.2011	标准图纸	Siemens AG	备用电源自投屏 目录		A	=K01
				制图							+R04
				审核		标准图纸					AB2
版 本	备注	日期	名称	标准	IEC 750	原始项目/目标项目/		文件目录表	-L002		页码 2+ 3 页数

定义			生产合同号	页码	Total Sheets	日期	描述	Remark
V	=K01 +R04	VA7	-S095-0A	7+	9	06.2011	备用电源自投屏 =K01+R04-X701 连接表	
V	=K01 +R04	VA8	-S095-0A	8+	9	06.2011	备用电源自投屏 =K01+R04-X702 连接表	
V	=K01 +R04	VA9	-S095-0A	9-	9	06.2011	备用电源自投屏 =K01+R04-X900 连接表	

CopyRight (C) Siemens AG 2005 All Rights Reserved

ELCAD-版本 7.3.1
最后使用: 4.07.11
Archive: =K01 / +R04 / A / AB / 3
项目 D:/ELCAD_PROJECT/120000-standard drawings/fast transfer/ELCAD/=K01+R04.pro
符号库1: PTD60617
符号库2:
符号库3:
符号库4:
转换文件A: Date
转换文件B:
转换文件C:
转换文件D: Appr:

				日期	06.2011	标准图纸	Siemens AG
				制图			
				审核		标准图纸	
版 本	备注	日期	名称	标准	IEC 750	原始项目/目标项目/	

备用电源自投屏
目录
文件目录表

A	=K01	
	+R04	AB3
-L002		页码 3-
		3 页数

CopyRight (C) Siemens AG 2005 All Rights Reserved

项目 D:/ELCAD_PROJECT/120000-standard drawings/fast transfer/ELCAD/=K01+R04.pro
PTD60617
符号库1:
符号库2:
符号库3:
符号库4:

转换文件A: Date
转换文件B:
转换文件C:
转换文件D: Appr:

ELCAD-版本 7.3.1
最后使用: 4.07.11

Archive: =K01 / +R04 / B / BB / 1

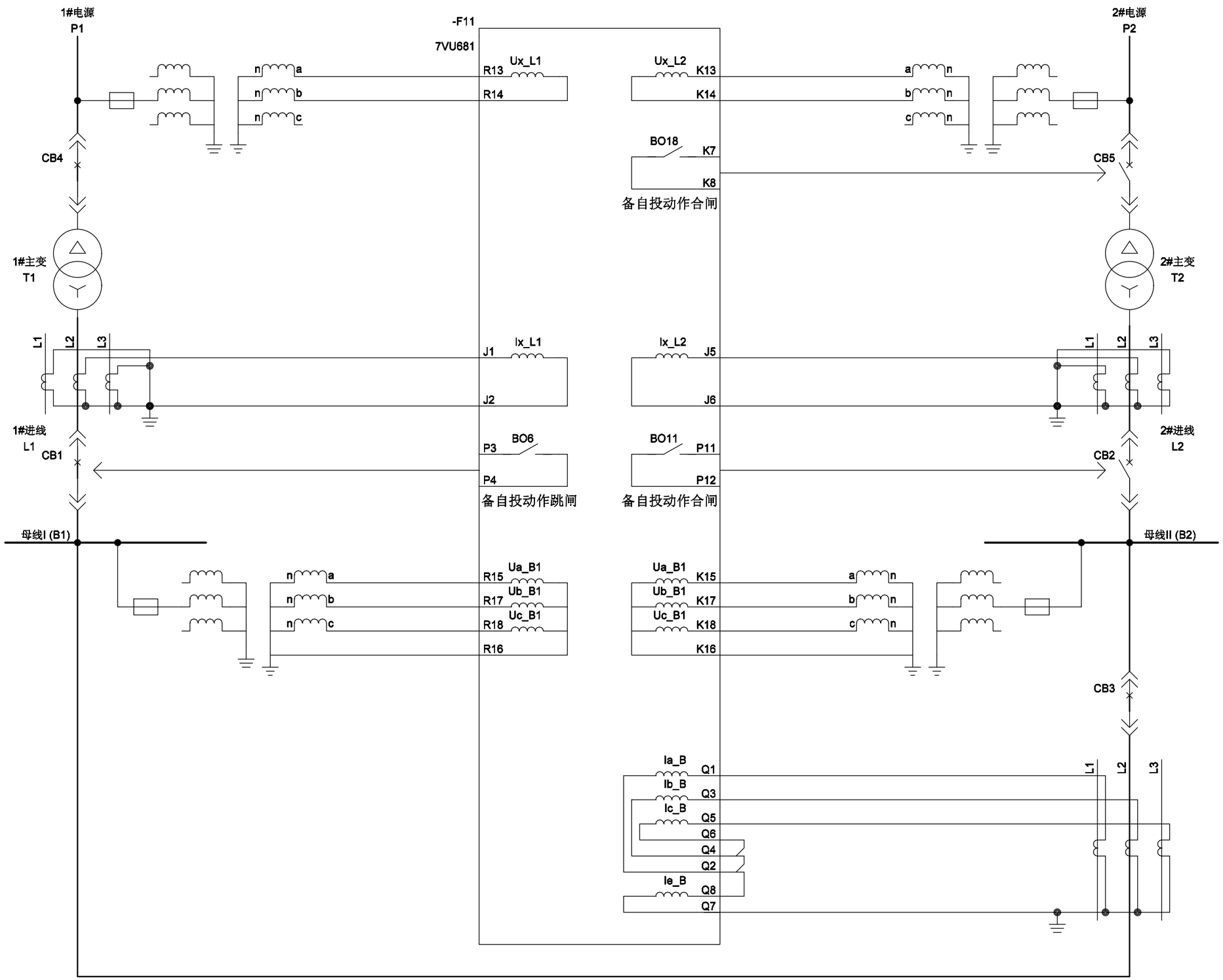

单母分段接线方式， 备自投方向：T1->T2

				日期	06.2011	标准图纸	Siemens AG	备用电源自投屏 单线图		B	=K01
				制图							+R04
0A				审核		标准图纸					BB1
版 本	备注	日期	名称	标准	IEC 750	原始项目/目标项目/		基础设计图	-S003-0A		页码 1+ 2 页数

ELCAD-版本 7.3.1
最后使用: 4.07.11
Archive: =K01 / +R04 / B / BB / 2
项目 D:/ELCAD_PROJECT/120000-standard drawings/fast transfer/ELCAD/=K01+R04.pro
PTD60617
符号库1:
符号库2:
符号库3:
符号库4:
转换文件A: Date
转换文件B:
转换文件C:
转换文件D: Appr:
CopyRight (C) Siemens AG 2005 All Rights Reserved

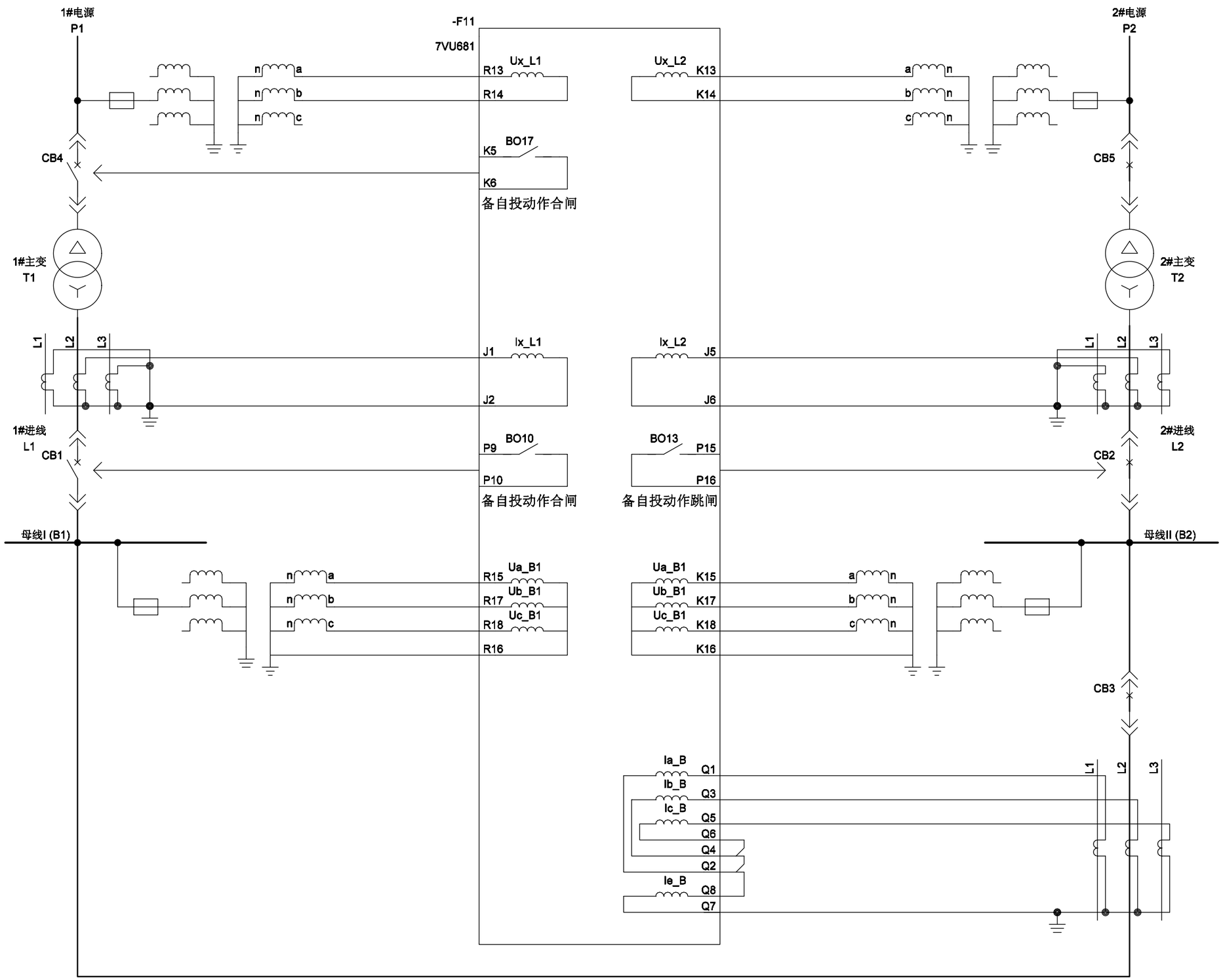

单母分段接线方式， 备自投方向：T2->T1

				日期	06.2011	标准图纸	Siemens AG	备用电源自投屏 单线图		B	=K01	
				制图							+R04	BB2
0A				审核		标准图纸			-S003-0A			页码 2-
版 本	备注	日期	名称	标准	IEC 750	原始项目/目标项目/		基础设计图				2 页数

SPEZIFICATION
CLASE DE PLANOS

/

DESIGNATION BLOCK
BLOQUE DE NOMINACION

/

COUNTER PART
SECCION NUMERACION

= HIGHER LEVEL ASSIGMENT
INSTALACION

+ LOCATION
LOCALIDAD

AND/OR
Y / O

- EQUIPMENT (AT WILL)
COMPONENTES (ALTERNATIVA)

A TOP SHEET, LISTOF DOCUMENTS
LISTA DE DIBUJOS

B ARRANGEMENTS, EXPLANATION
PLANO GEN.,LISTA DE DIBUJOS

S CIRCUIT DIAGRAMS
ESQUEMA DE CIRCUITOS

T LIST OF EQUIPMENTS
LISTA DE EQUIPO

U LOCATION DIAGRAMS
PLANO DE UBICACION

V TERMINAL DIAGRAMS
ESQUEMA DE CONEXIONES

X INTERCONN.DIAGR. (LIST OF CABLES)
LISTA DE CABLES

= □ □

FEEDER NO.
NO.DE CAMPO

VOLTAGE LEVEL
NIVEL DE TENSION
B >(420)kV
C >380kV...(420)kV
D >220kV...(245)kV
E >110kV...(150)kV
F > 60kV...(72)kV
G > 45kV...(50)kV
H > 30kV...(35)kV
J > 20kV...(25)kV
K > 10kV...(15)kV
RZ TYPICAL PROTECTION
TIPO PROTECCION

+ □ □ o □

FRAME IDENTIFICATION
IDENT. DE MARCO

CUBICLE NO.
ARMARIO NO.

R PROTECTION CUBICLE
ARMARIO DE PROTECCION

S CONTROL CUBICLE

Q FAULT MONITORING / METERING

V MARSHALLING CUBICLE

- □ □ □

FUNCTION
FUNCION

COUNTING NO.
NUMERACION

SORT
CLASE

A GENERAL ARRANGEMENTS
PLANOS GENERALES

B □ □ □ □

COUNTING NO.
NUMERACION

SUB-FUNCTION
SUB-FUNCION

D AC POWER SUPPLY

G DC POWER SUPPLY

M CONTROL

N PROTECTION
PROTECCION

A PRIMARY PROT.
PROT.PRINCIPAL

B SECONDARY PROT.
PROT.RESPALDO

C AUTO-RECLOSER

E TRANSFORMER DEVICE

R SIGNALLING
SENALIZACION

S TRANSFORMER CIRCUITS

A CURRENT

B VOLTAGE

Z CIRCUIT DIAGRAMS OF PROT.
ESQUEMA DE CIRCUITOS DE PROT.

Q MARSHALLING DEVICES

R PROTECTION
PROTECCION

S STATION CONTROL UNIT

J VOLTAGE REGULATOR

Y AUXILIARY EQUIPMENT
AUX. COMPONENTES

□

COUNTING NO.
NUMERACION

= □
+ □

(3)E50414- -

NUMBER OF DRAWING
NO.DE DIBUJOS

QUANTITY OF SHEETS
HOJAS

SHEET NO.
NO.DE HOJA

EXAMPLES
EJEMPLOS DE DENOMINACION

S	=\Z150	NB1
(3)E50414-		1+

MEASURING CIRCUIT
CIRCUITO DE MEDICION

T	=\Z150	ZZ1
(3)E50414-		1+

TERMINAL/CIRCUIT DIAGRAM
OF EQUIPMENTS
ESQUEMA DE CONEX./DE CIRCUITOS
DE COMP.DE PROT.

U	=\Z150	UR1
	+	
(3)E50414-		6+

LOCATION DIAGRAM
PLANO DE UBICACION

S CIRCUIT DIAGRAM,TERMINAL DIAGRAM
ESQUEMA DE CIRC.,ESQUEMA DE CONEX.

V LOCATION,DISPOSITION
PLANO DE UBICACION

U DESCRIPTION,REPORT,TOP SHEET
DESCRIPTIONES,REPORTES,HOJA TITULAR

L LIST,TABLE,INDEX
LISTA,TABLA,INDICE

PARTS OF INSTRUCTIONS FOR CIRCUIT-DOCUMENTS
DIN 40719 PART 2,PARTICULARY FOR PROTECTION-DOCUMENTS

RESUMEN DE INSTRUCCIONES PARA DOCUMENTACION DE CIRCUITOS
NORMA DIN 40719 PARTE 2,PARTICULARMENTE PARA DOCUMENTOS DE PROTECCION

CopyRight (C) Siemens AG 2005 All Rights Reserved

CopyRight (C) Siemens AG 2005 All Rights Reserved

项目 D:/ELCAD_PROJECT/120000-standard drawings/fast transfer/ELCAD/=K01+R04.pro
符号库1: PTD60617
符号库2:
符号库3:
符号库4:

转换文件A: Date
转换文件B:
转换文件C:
转换文件D: Appr:

Archive: =K01 / +R04 / S / GA / 1

ELCAD-版本 7.3.1
最后使用: 4.07.11

-F11 备自投装置
装置电源

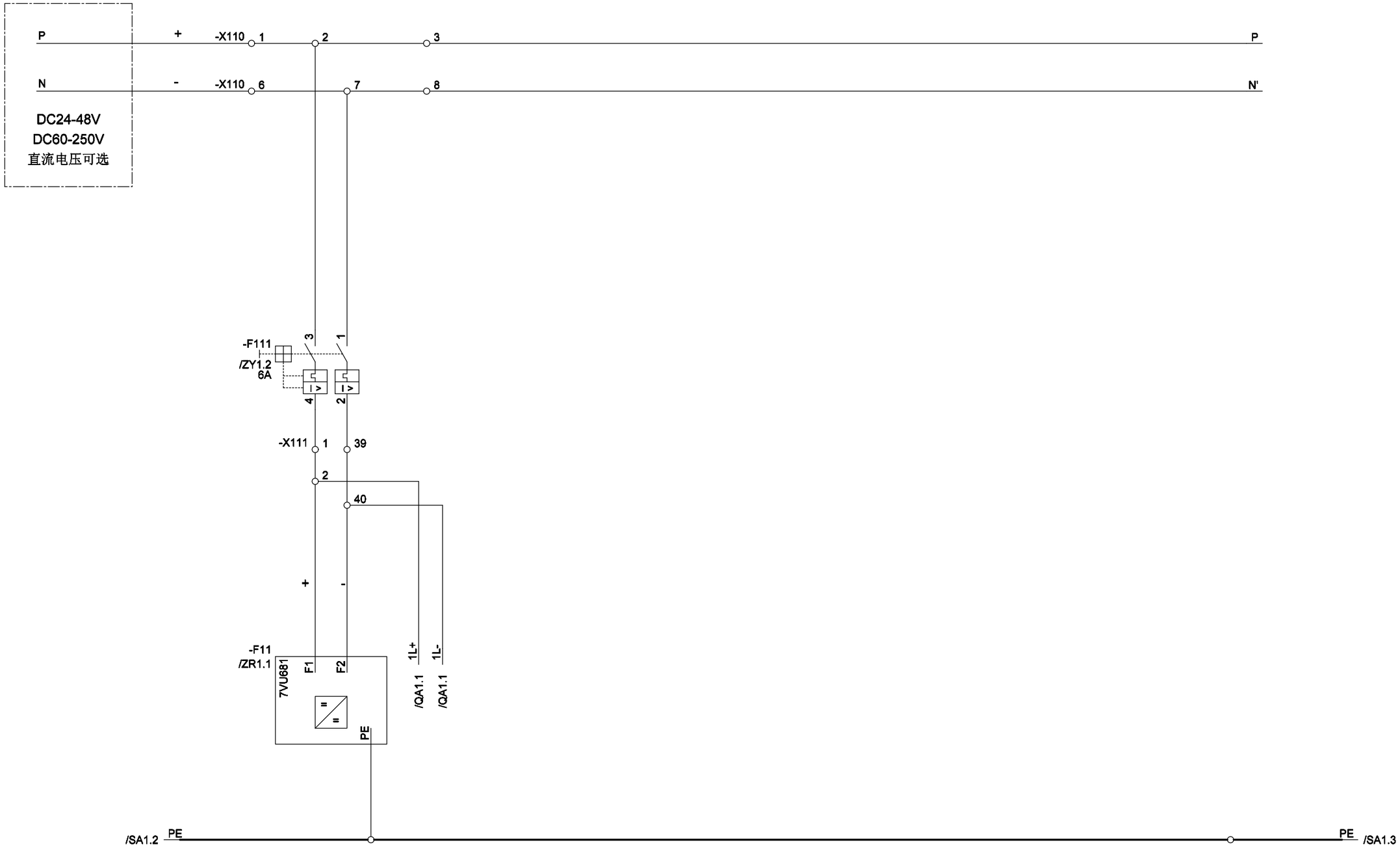

WIRING : 1.5 , Grey

				日期	06.2011	标准图纸	Siemens AG	备用电源自投屏 直流电源布置图		S	=K01
				制图							+R04
0A				审核		标准图纸					GA1
版 本	备注	日期	名称	标准	IEC 750	原始项目/目标项目/		电路图	-S020-0A		页码 1- 1 页数

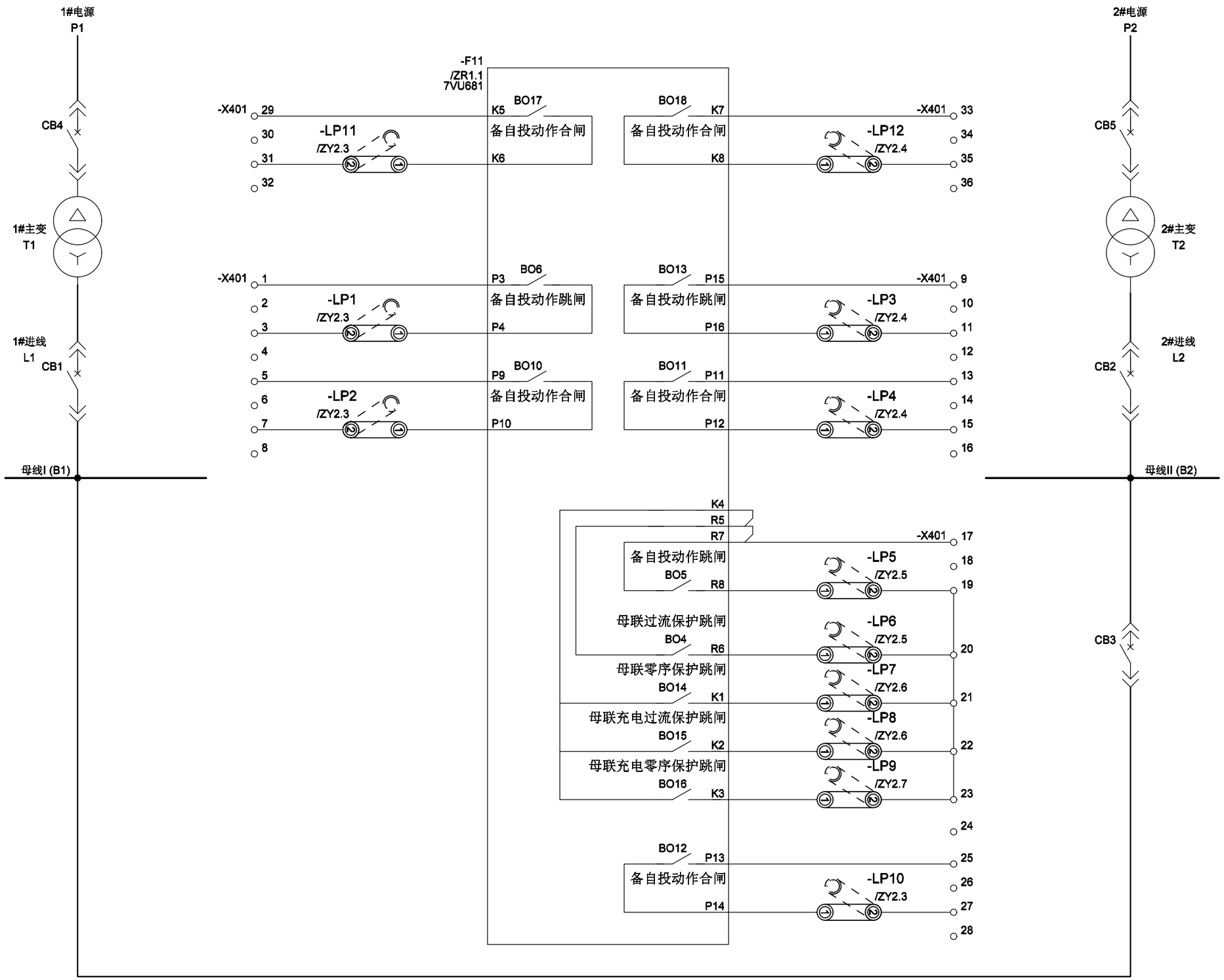

WIRING : 1.5 , Grey

CopyRight (C) Siemens AG 2005 All Rights Reserved

项目 D:/ELCAD_PROJECT/120000-standard drawings/fast transfer/ELCAD/=K01+R04.pro
符号库1: PTD60617
符号库2:
符号库3:
符号库4:

转换文件A: Date
转换文件B:
转换文件C:
转换文件D: Appr:

ELCAD-版本 7.3.1
最后使用: 4.07.11

Archive: =K01 / +R04 / S / NA / 1

				日期	06.2011	标准图纸	Siemens AG	备用电源自投屏 出口回路图		S	=K01
				制图							+R04
0A				审核		标准图纸					NA1
版 本	备注	日期	名称	标准	IEC 750	原始项目/目标项目/		电路图	-S030-0A		页码 1+ 2 页数

CopyRight (C) Siemens AG 2005 All Rights Reserved

项目 D:/ELCAD_PROJECT/120000-standard drawings/fast transfer/ELCAD/=K01+R04.pro
符号库1: PTD60617
符号库2:
符号库3:
符号库4:

转换文件A: Date
转换文件B:
转换文件C:
转换文件D: Appr:

ELCAD-版本 7.3.1
最后使用: 4.07.11

Archive: =K01 / +R04 / S / NA / 2

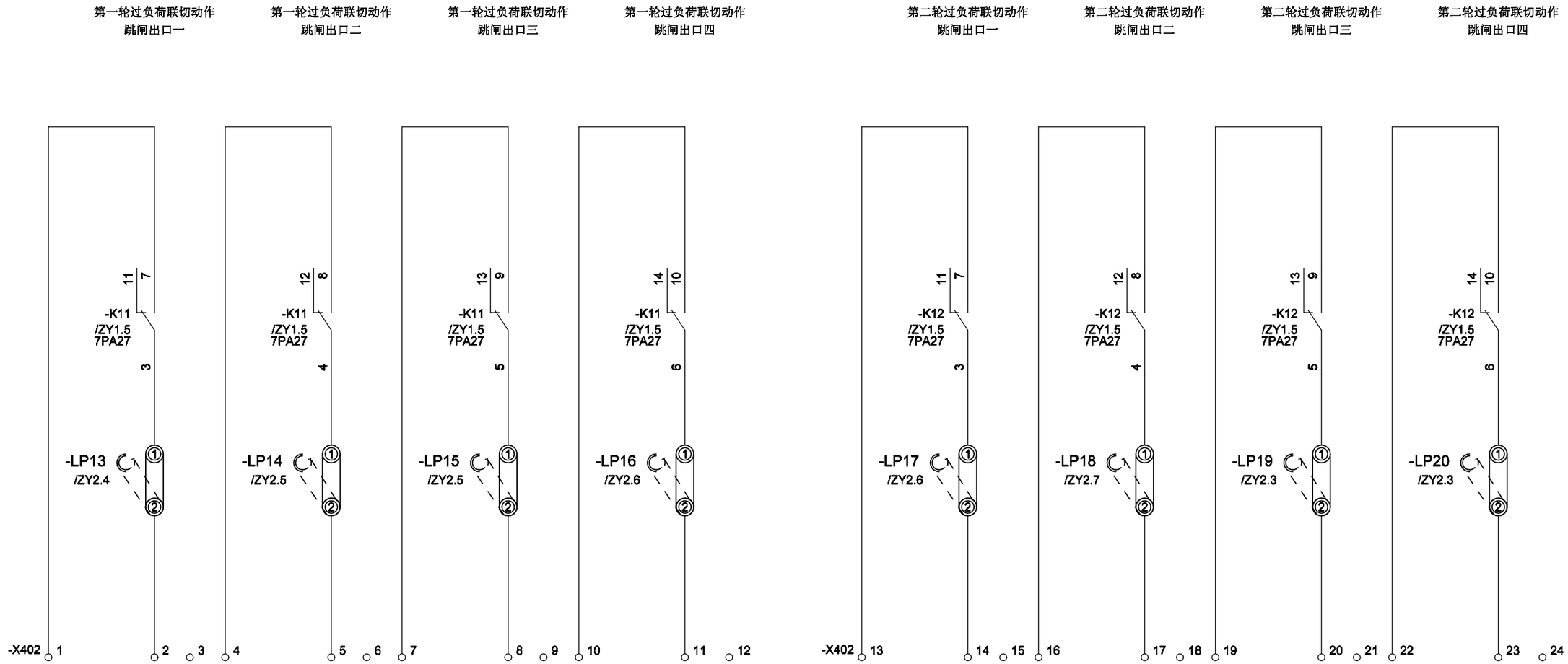

WIRING : 1.5 , Grey

				日期	06.2011	标准图纸	Siemens AG	备用电源自投屏 出口回路图	S	=K01	
				制图						+R04	NA2
0A				审核		标准图纸			-S030-0A		页码 2-
版 本	备注	日期	名称	标准	IEC 750	原始项目/目标项目/		电路图			2 页数

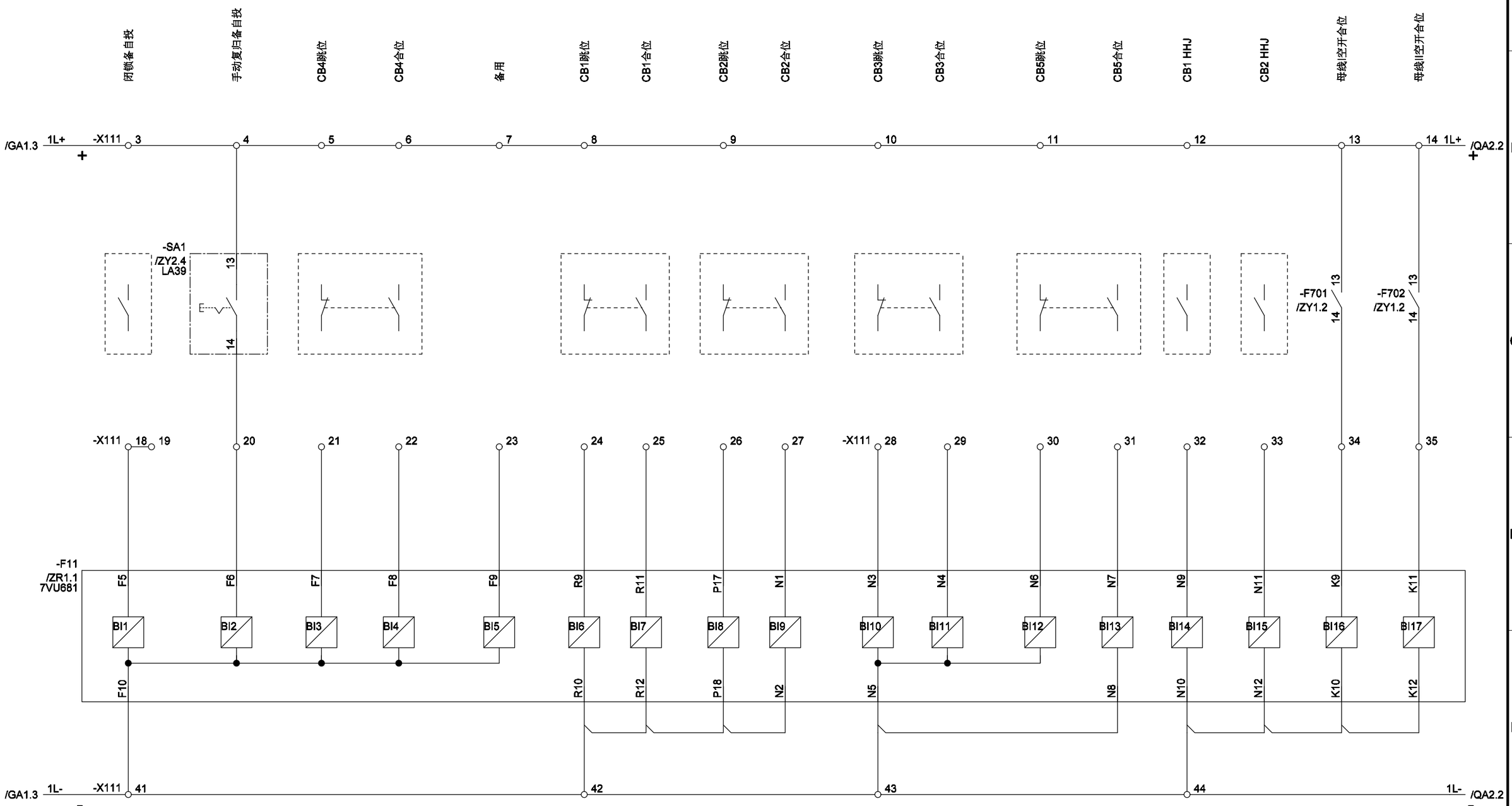

WIRING : 1.5 , Grey

CopyRight (C) Siemens AG 2005 All Rights Reserved

项目 D:/ELCAD_PROJECT/120000-standard drawings/fast transfer/ELCAD/=K01+R04.pro
符号库1: PTD60617
符号库2:
符号库3:
符号库4:
转换文件A: Date
转换文件B:
转换文件C:
转换文件D: Appr:
Archive: =K01 / +R04 / S / QA / 1
ELCAD-版本 7.3.1
最后使用: 4.07.11

				日期	06.2011	标准图纸	Siemens AG	备用电源自投屏 输入信号	S	=K01	
				制图						+R04	QA1
0A				审核		标准图纸			-S045-0A		页码 1+
版 本	备注	日期	名称	标准	IEC 750	原始项目/目标项目/		电路图			2 页数

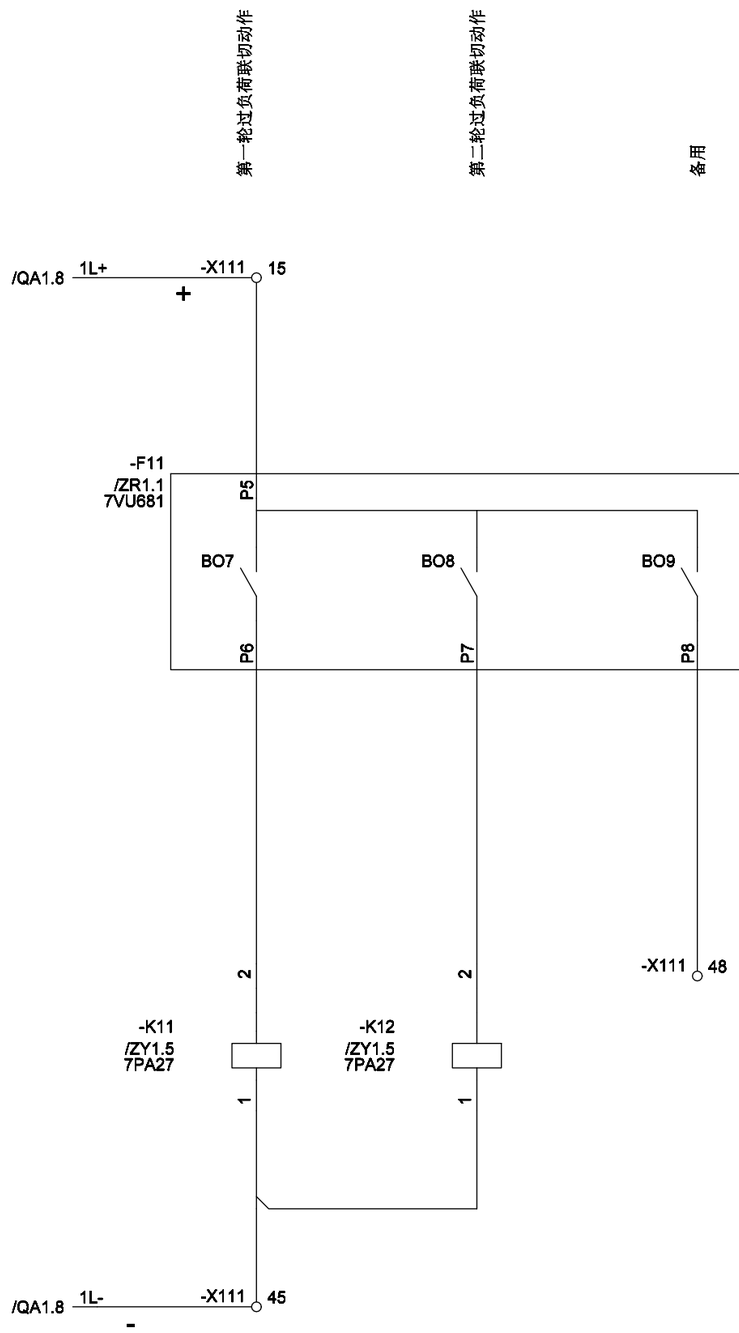

WIRING : 1.5 , Grey

				日期	06.2011	标准图纸	Siemens AG	备用电源自投屏 输入信号		S	=K01
				制图							+R04
0A				审核		标准图纸					QA2
版 本	备注	日期	名称	标准	IEC 750	原始项目/目标项目/		电路图	-S045-0A		页码 2- 2 页数

项目 D:/ELCAD_PROJECT/120000-standard drawings/fast transfer/ELCAD/=K01+R04.pro
符号库1: PTD60617
符号库2:
符号库3:
符号库4:
转换文件A: Date
转换文件B:
转换文件C:
转换文件D: Appr:
Archive: =K01 / +R04 / S / QA / 2
ELCAD-版本 7.3.1
最后使用: 4.07.11

CopyRight (C) Siemens AG 2005 All Rights Reserved

CopyRight (C) Siemens AG 2005 All Rights Reserved

项目 D:/ELCAD_PROJECT/120000-standard drawings/fast transfer/ELCAD/=K01+R04.pro
符号库1: PTD60617
符号库2:
符号库3:
符号库4:

转换文件A: Date
转换文件B:
转换文件C:
转换文件D: Appr:

ELCAD-版本 7.3.1
最后使用: 4.07.11

Archive: =K01 / +R04 / S / RA / 1

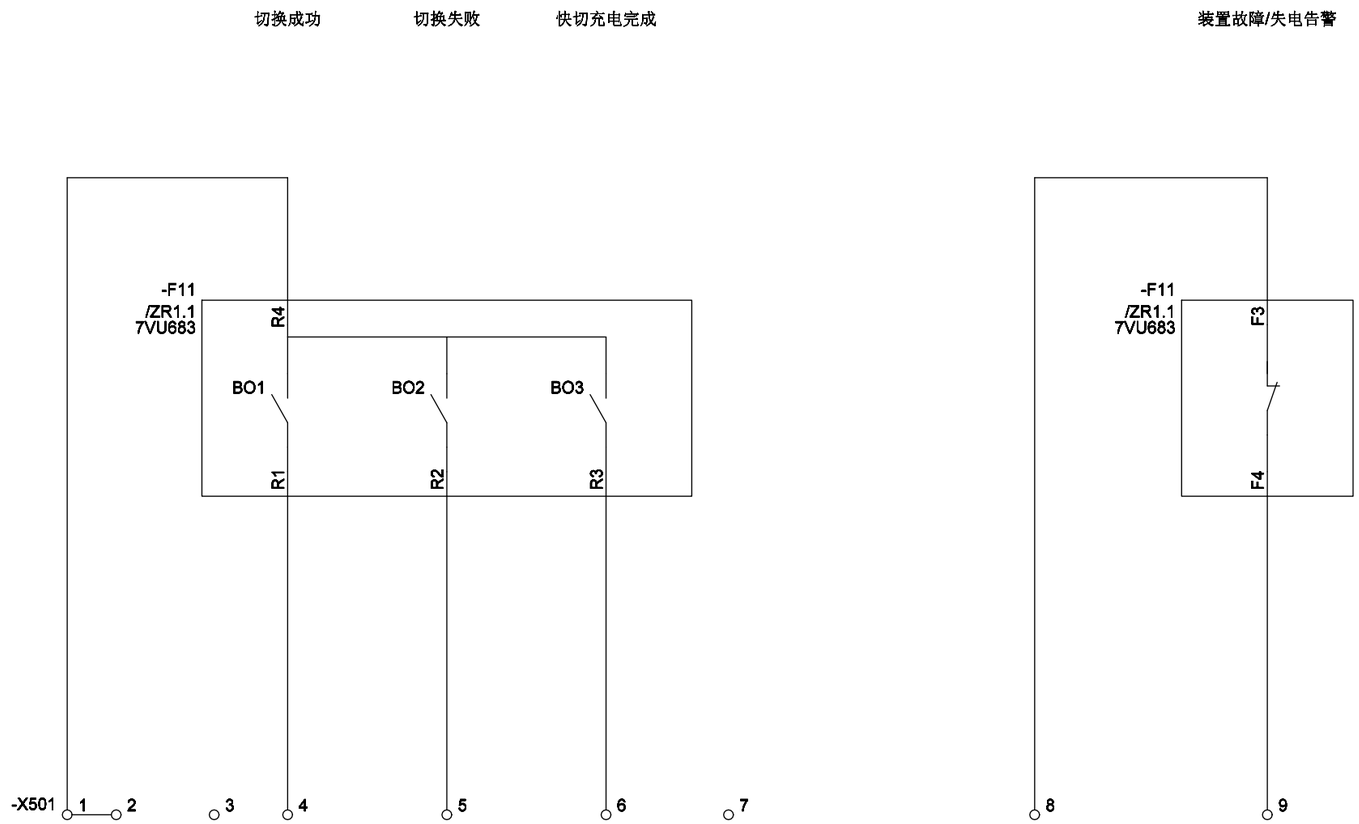

WIRING : 1.5 , Grey

				日期	06.2011	标准图纸	Siemens AG	备用电源自投屏 信号输出		S	=K01	
				制图							+R04	RA1
0A				审核		标准图纸			-S050-0A			页码 1-
版 本	备注	日期	名称	标准	IEC 750	原始项目/目标项目/		电路图				1 页数

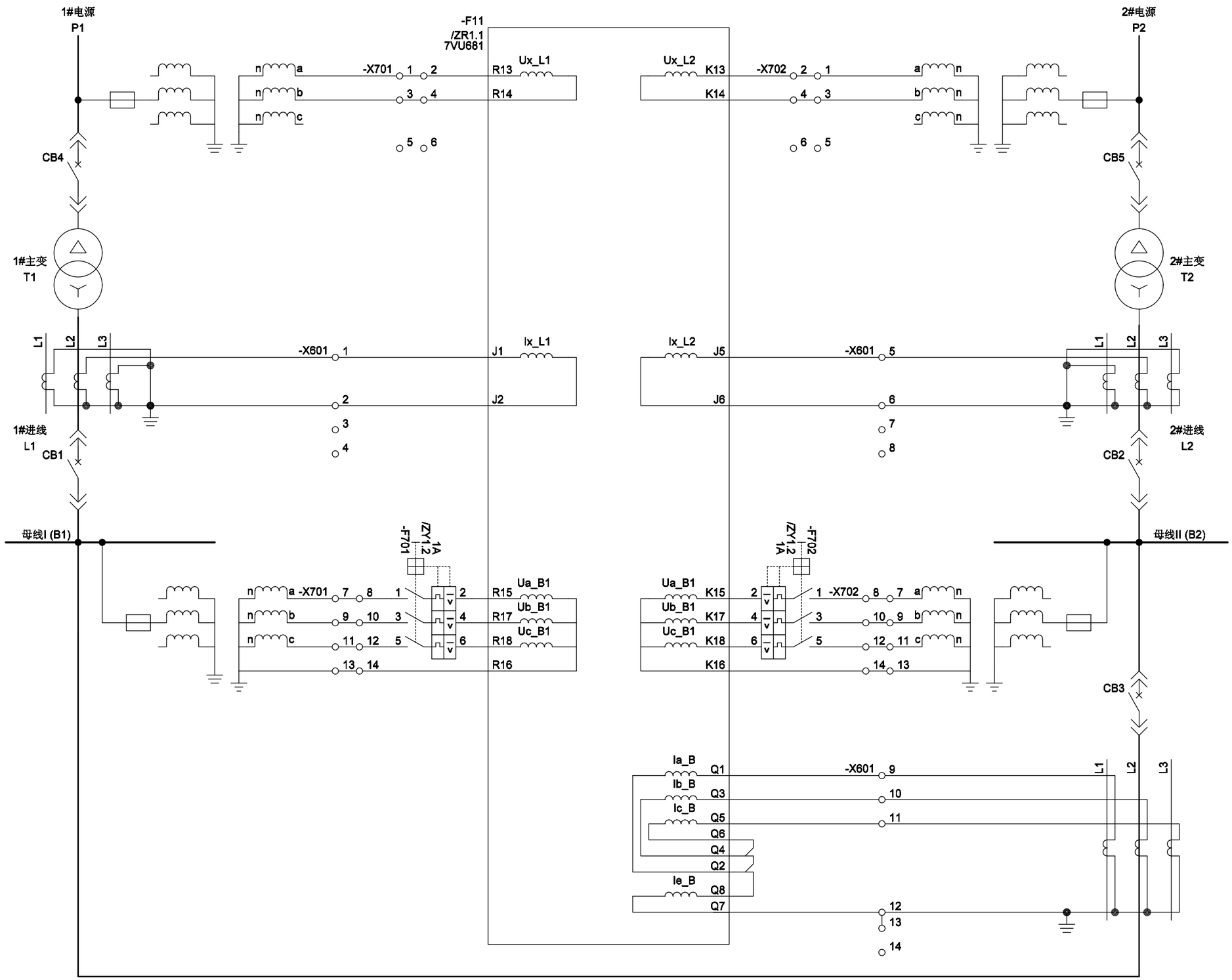

				日期	06.2011	标准图纸	Siemens AG	备用电源自投屏 电流电压回路图	S	=K01	
				制图						+R04	SA1
0A				审核		标准图纸			-S060-0A		页码 1-
版 本	备注	日期	名称	标准	IEC 750	原始项目/目标项目/		电路图			1 页数

ELCAD-版本 7.3.1
最后使用: 4.07.11
Archive: =K01 / +R04 / S / SA / 1
项目 D:/ELCAD_PROJECT/120000-standard drawings/fast transfer/ELCAD/=K01+R04.pro
PTD60617
符号库1:
符号库2:
符号库3:
符号库4:
转换文件A: Date
转换文件B:
转换文件C:
转换文件D: Appr:

CopyRight (C) Siemens AG 2005 All Rights Reserved

CopyRight (C) Siemens AG 2005 All Rights Reserved

项目 D:/ELCAD_PROJECT/120000-standard drawings/fast transfer/ELCAD/=K01+R04.pro
符号库1: PTD60617
符号库2:
符号库3:
符号库4:

转换文件A: Date
转换文件B:
转换文件C:
转换文件D: Appr:

ELCAD-版本 7.3.1
最后使用: 4.07.11

Archive: =K01 / +R04 / S / VA / 1

GPS同步时钟口

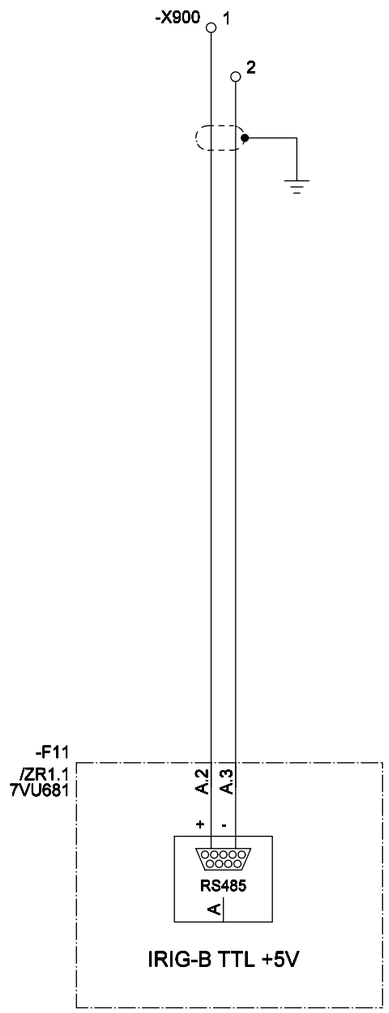

服务器接口

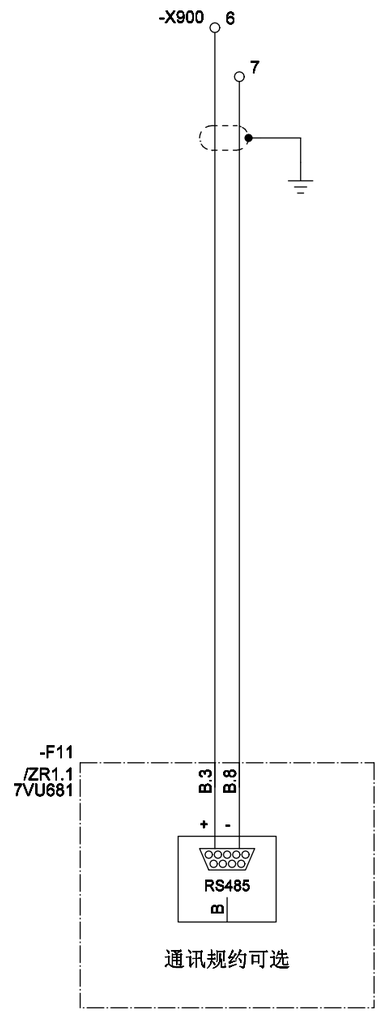

				日期	06.2011	标准图纸	Siemens AG	备用电源自投屏 系统通讯图		S	=K01
				制图							+R04
0A				审核		标准图纸					VA1
版 本	备注	日期	名称	标准	IEC 750	原始项目/目标项目/			-S070-0A		页码 1- 1 页数

备用电源自投屏

=K01+R04

-F11 7VU681

LED INDICATORS

LED NO.	MARSHALLING	DESCRIPTION	LATCHED
LED 1	INSIDE	跳断路器 1	YES
LED 2	INSIDE	跳断路器 2	YES
LED 3	INSIDE	跳断路器 3	YES
LED 4	INSIDE	合断路器 1	YES
LED 5	INSIDE	合断路器 2	YES
LED 6	INSIDE	合断路器 3	YES
LED 7	INSIDE	备用	YES
LED 8	INSIDE	备自投充电完成	NO
LED 9	INSIDE	保护跳闸	YES
LED 10	INSIDE	备自投动作成功	YES
LED 11	INSIDE	备自投动作失败	YES
LED 12	INSIDE	过负荷联切动作	YES
LED 13	INSIDE	合断路器 4	YES
LED 14	INSIDE	合断路器 5	YES

CopyRight (C) Siemens AG 2005 All Rights Reserved

项目 D:/ELCAD_PROJECT/120000-standard drawings/fast transfer/ELCAD/=K01+R04.pro
符号库1: PTD60617
符号库2:
符号库3:
符号库4:
转换文件A: Date
转换文件B:
转换文件C:
转换文件D: Appr:
ELCAD-版本 7.3.1
最后使用: 4.07.11
Archive: =K01 / +R04 / S / ZQ / 1

				日期	06.2011	标准图纸	Siemens AG	备用电源自投屏 LED指示灯定义		S	=K01
				制图							+R04
0A				审核		标准图纸					ZQ1
版 本	备注	日期	名称	标准	IEC 750	原始项目/目标项目/			-S080-0A		页码 1- 1 页数

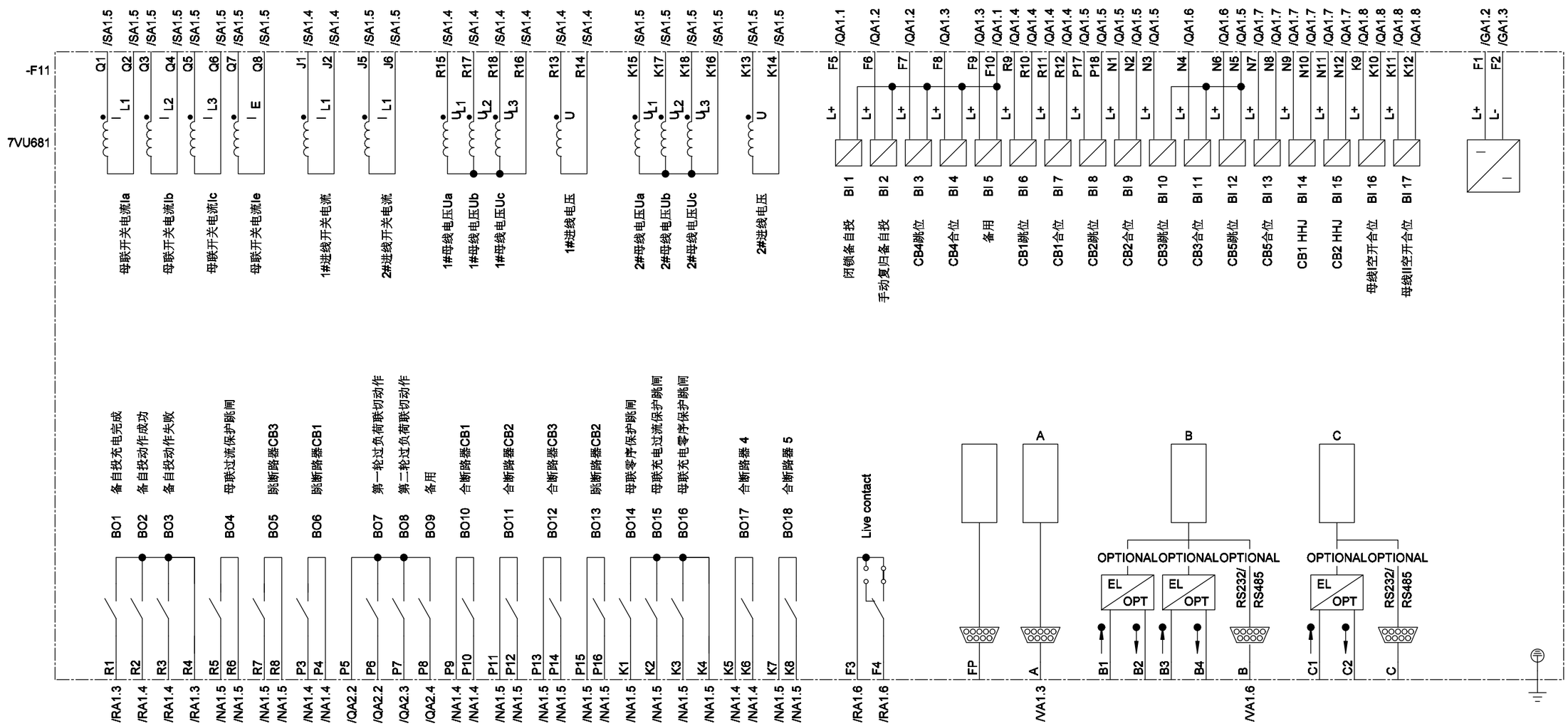

CopyRight (C) Siemens AG 2005 All Rights Reserved

项目 D:/ELCAD_PROJECT/120000-standard drawings/fast transfer/ELCAD/=K01+R04.pro
符号库1: PTD60617
符号库2:
符号库3:
符号库4:

转换文件 A: Date
转换文件 B:
转换文件 C:
转换文件 D: Appr:

ELCAD-版本 7.3.1
最后使用: 4.07.11

Archive: =K01 / +R04 / S / ZR / 1

				日期	06.2011	标准图纸	Siemens AG	备用电源自投屏 7VU681		S	=K01
				制图							+R04
0A				审核		标准图纸					ZR1
版 本	备注	日期	名称	标准	IEC 750	原始项目/目标项目/		电路图	-S081-0A		页码 1-
											1 页数

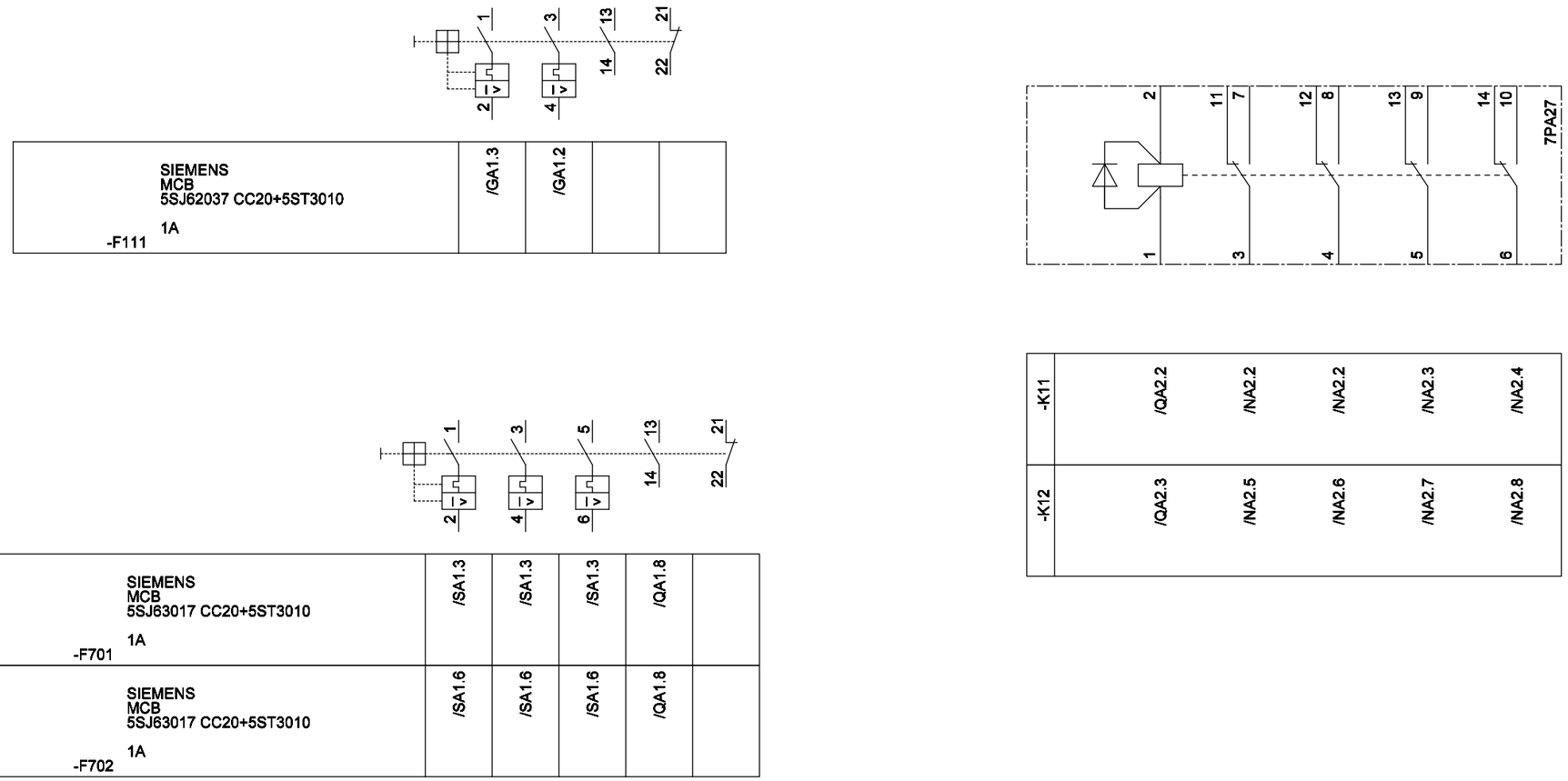

CopyRight (C) Siemens AG 2005 All Rights Reserved

项目 D:/ELCAD_PROJECT/120000-standard drawings/fast transfer/ELCAD/=K01+R04.pro
符号库1: PTD60617
符号库2:
符号库3:
符号库4:

转换文件 A: Date
转换文件 B:
转换文件 C:
转换文件 D: Appr:

ELCAD-版本 7.3.1
最后使用: 4.07.11

Archive: =K01 / +R04 / S / ZY / 1

				日期	06.2011	标准图纸	Siemens AG	备用电源自投屏		S	=K01	
				制图				辅助设备			+R04	ZY1
0A				审核		标准图纸						页码 1+
版 本	备注	日期	名称	标准	IEC 750	原始项目/目标项目/		电路图	-S088-0A			2 页数

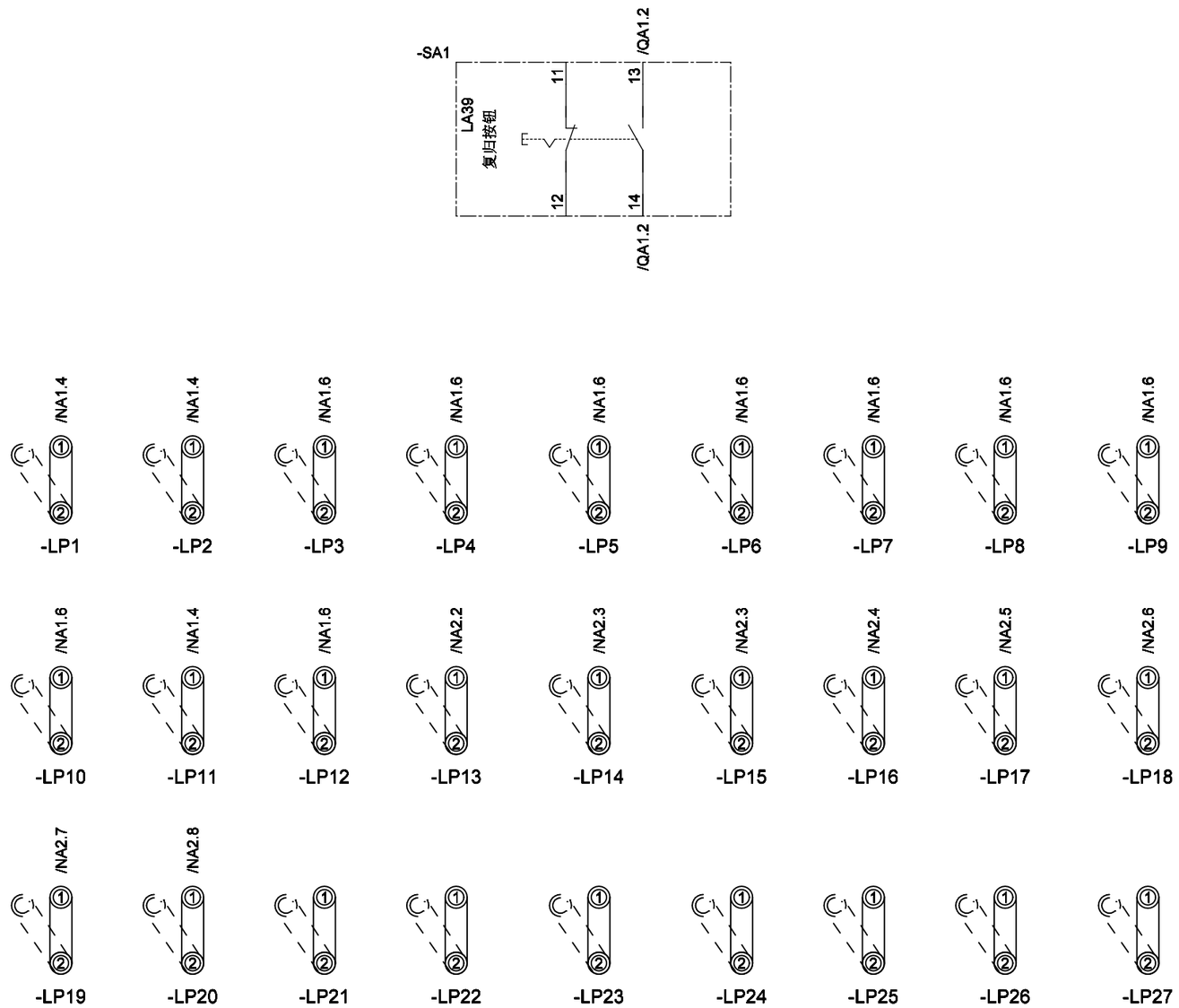

CopyRight (C) Siemens AG 2005 All Rights Reserved

项目 D:/ELCAD_PROJECT/120000-standard drawings/fast transfer/ELCAD/=K01+R04.pro
符号库1: PTD60617
符号库2:
符号库3:
符号库4:

转换文件 A: Date
转换文件 B:
转换文件 C:
转换文件 D: Appr:

ELCAD-版本 7.3.1
最后使用: 4.07.11

Archive: =K01 / +R04 / S / ZY / 2

				日期	06.2011	标准图纸	Siemens AG	备用电源自投屏 辅助设备	S	=K01	
				制图						+R04	ZY2
0A				审核		标准图纸			-S088-0A		页码 2-
版 本	备注	日期	名称	标准	IEC 750	原始项目/目标项目/		电路图			2 页数

A 条款	B 识别数据 型号 所必须的技术数据，例如控制电压，频率,设置范围	C 描述	D 供货商	E 数量	F 识别符号 设备
1	JL-1-2.5/2	连接片		27	-LP1,-LP2,-LP3,-LP4,-LP5,-LP6,-LP7,-LP8,-LP9,-LP10,-LP11
					-LP12,-LP13,-LP14,-LP15,-LP16,-LP17,-LP18,-LP19,-LP20
					-LP21,-LP22,-LP23,-LP24,-LP25,-LP26,-LP27
2	LA39-A1-11/G	复归按钮	APT	1	-SA1
3	5SJ62037 CC20+5ST3010, 1A	空气开关	SIEMENS	1	-F111
4	5SJ63017 CC20+5ST3010, 1A	空气开关	SIEMENS	2	-F701,-F702
5	7PA27*2-0AA0-2	中间继电器	SIEMENS	2	-K11,-K12
6	7VU681*-*EW*2-1AA0	备自投装置	SIEMENS	1	-F11

ELCAD-版本 7.3.1
最后使用: 4.07.11
Archive: =K01 / +R04 / T / ZZ / 1
项目 D:/ELCAD_PROJECT/120000-standard drawings/fast transfer/ELCAD/=K01+R04.pro
符号库1: PTD60617
符号库2:
符号库3:
符号库4:
转换文件A: Date
转换文件B:
转换文件C:
转换文件D: Appr.

CopyRight (C) Siemens AG 2005 All Rights Reserved

				日期	06.2011	标准图纸	Siemens AG	备用电源自投屏 材料清单		T	=K01
				制图							+R04
0A				审核		标准图纸					ZZ1
版 本	备注	日期	名称	标准	IEC 750	原始项目/目标项目/		零部件目录表	-L090-0A		页码 1- 1 页数

CopyRight (C) Siemens AG 2005 All Rights Reserved

项目 D:/ELCAD_PROJECT/120000-standard drawings/fast transfer/ELCAD/=K01+R04.pro
PTD60617
符号库1:
符号库2:
符号库3:
符号库4:
转换文件A: Date
转换文件B:
转换文件C:
转换文件D: Appr:

Archive: =K01 / +R04 / U / UA / 1

ELCAD-版本 7.3.1
最后使用: 4.07.11

前视图(无门)

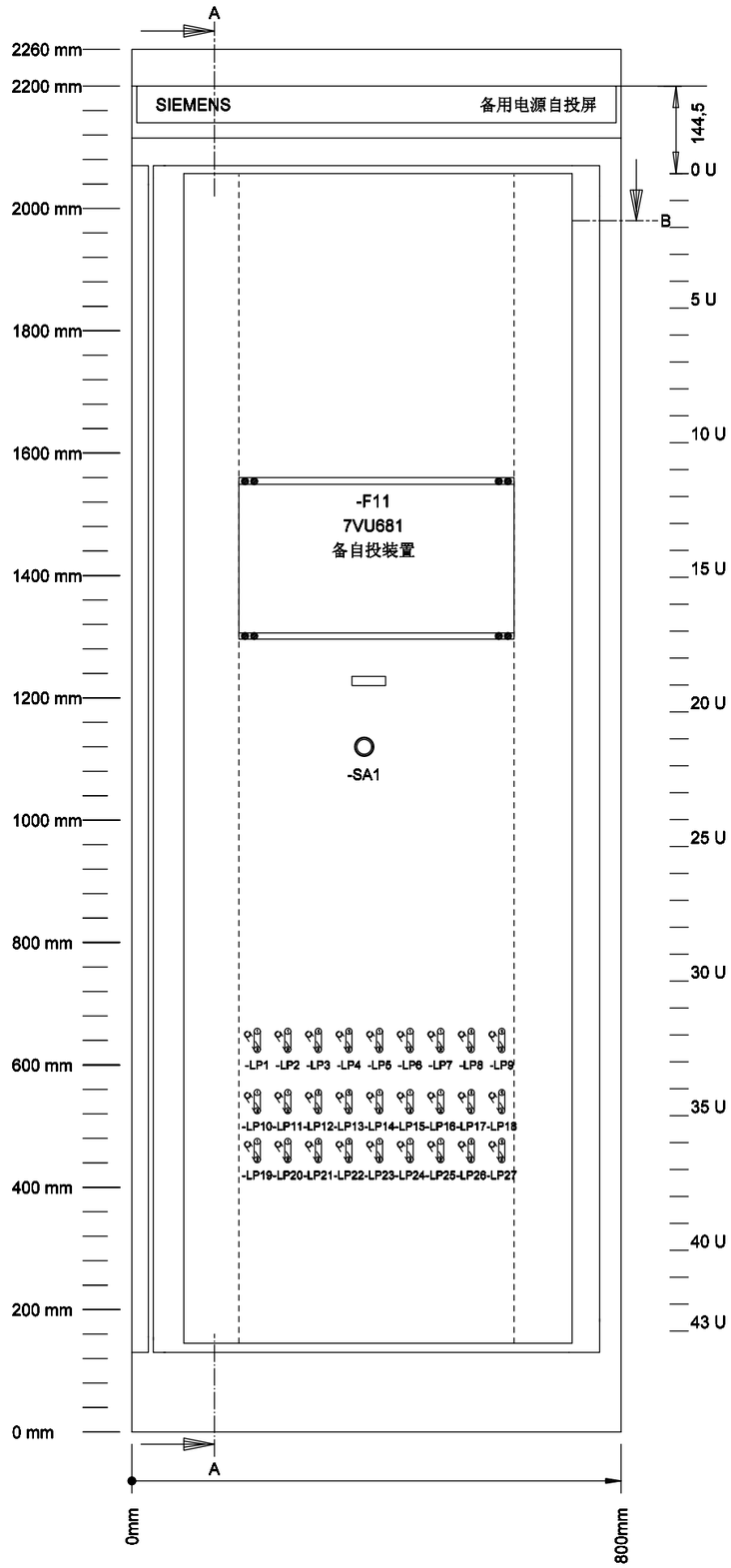

后视图(无门)

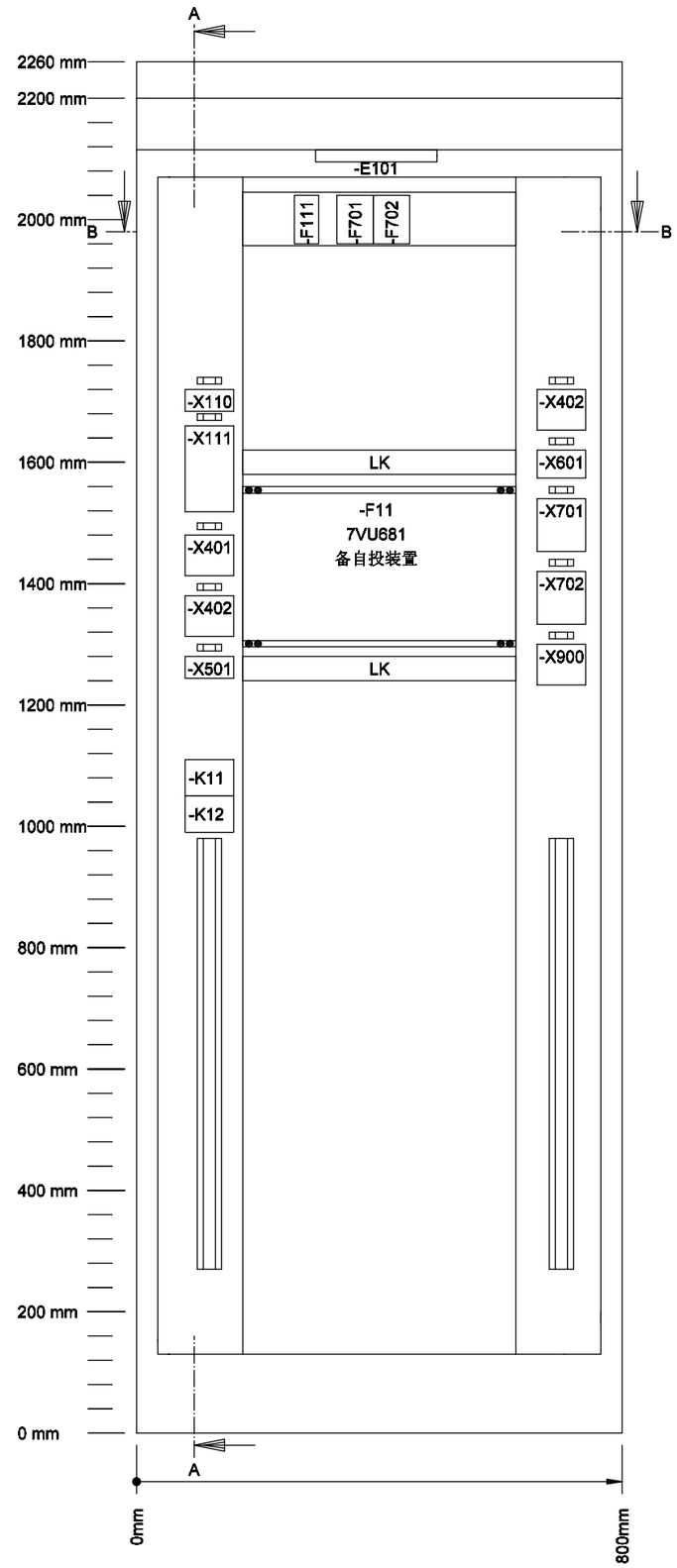

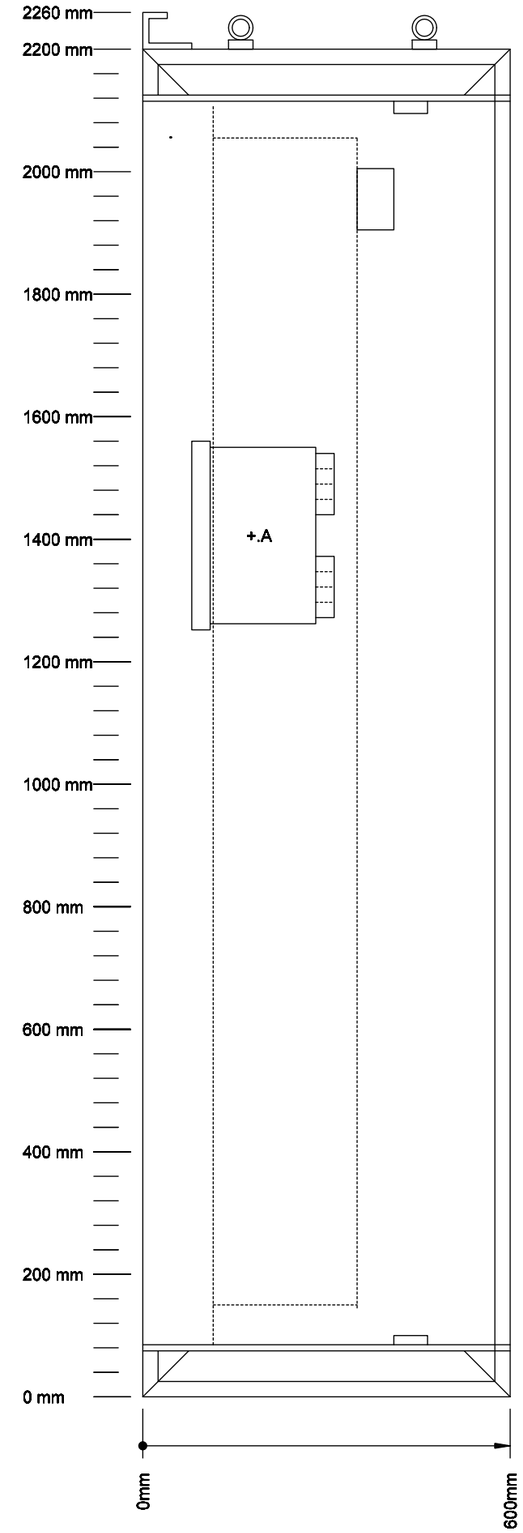

				日期	06.2011	标准图纸	Siemens AG	备用电源自投屏 屏柜布置图		U	=K01
				制图							+R04
0A				审核		标准图纸					UA1
版 本	备注	日期	名称	标准	IEC 750	原始项目/目标项目/		电路图	-V091-0A		页码 1+
											2 页数

CopyRight (C) Siemens AG 2005 All Rights Reserved

项目 D:/ELCAD_PROJECT/120000-standard drawings/fast transfer/ELCAD/=K01+R04.pro
符号库1: PTD60617
符号库2:
符号库3:
符号库4:

转换文件A: Date
转换文件B:
转换文件C:
转换文件D: Appr:

ELCAD-版本 7.3.1
最后使用: 4.07.11

Archive: =K01 / +R04 / U / UA / 2

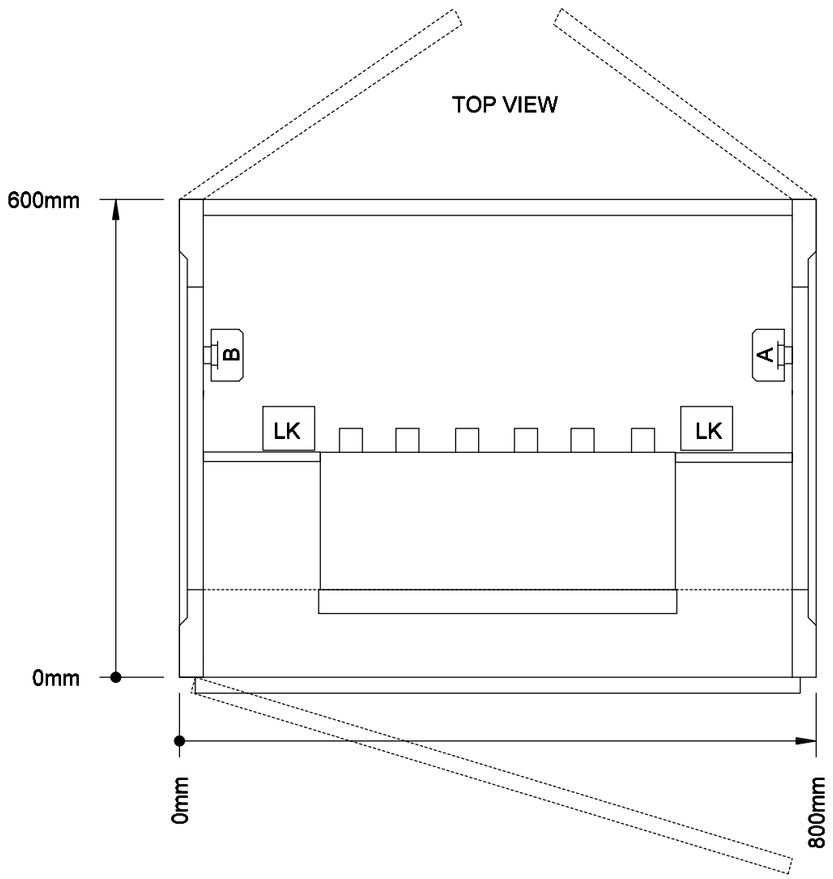

前视图(有门)

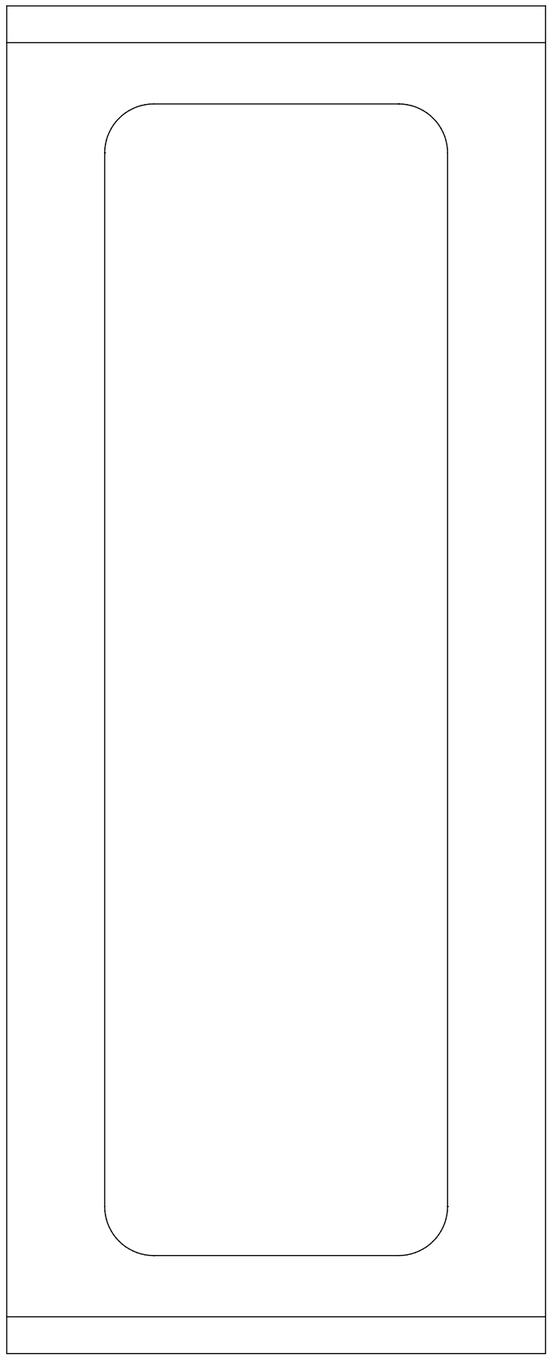

LEGEND

LK: 走线槽
A,B: 端子排

线色：灰色：
防护等级:IP30
颜色： RAL 7032
机柜尺寸:2260*800*600mm

				日期	06.2011	标准图纸	Siemens AG	备用电源自投屏 屏柜布置图	U	=K01	
				制图						+R04	UA2
0A				审核		标准图纸			-V091-0A		页码 2-
版 本	备注	日期	名称	标准	IEC 750	原始项目/目标项目/		电路图			2 页数

ELCAD-版本 7.3.1
最后使用: 4.07.11

Archive: =K01 / +R04 / V / VA / 1

Appr: Date

转换文件 A:
转换文件 B:
转换文件 C:
转换文件 D:

项目 D:/ELCAD_PROJECT/120000-standard drawings/fast transfer/ELCAD/=K01+R04.pro
符号库1: PTD60617
符号库2:
符号库3:
符号库4:

CopyRight (C) Siemens AG 2005 All Rights Reserved

	电缆名称	型号，芯号，横截面积	名称	标准
1				
2				
3				
4				
5				
6				
7				
8				
9				
10				
11				
12				
13				
14				
15				

1	2	3	4	5	6	7	8	9	10	11	12	13	14	15

电缆连接终止 A / B

端子型号	排列类型	导线型号
	UK5N	1.5

A端子 定义 信号定义	端子条 连接	端子号	连接页	B端子 定义 信号定义
	-X110			
	●	1	/GA1.2	
	●	2	/GA1.2	-F111 :3
	●	3	/GA1.3	
	○	4		
	○	5		
	●	6	/GA1.2	
	●	7	/GA1.3	-F111 :1
	●	8	/GA1.3	
	○	9		
	○	10		

监控总线	A 电缆夹	端板
N-bus	B 监控总线	隔片
接地总线	C 电缆套管	分组隔片
布置	D 机架插销	测试插孔
连接页	E 绝缘	开关桥接件

				日期	06.2011	标准图纸	Siemens AG	备用电源自投屏 =K01+R04-X110	V =K01
				制图					+R04 VA1
0A				审核		标准图纸			页码 1+
版 本	备注	日期	名称	标准	IEC 750	原始项目/目标项目/		连接表	-S095-0A 10 页数

	电缆名称	型号，芯号，横截面积	名称	标准
1				
2				
3				
4				
5				
6				
7				
8				
9				
10				
11				
12				
13				
14				
15				

1	2	3	4	5	6	7	8	9	10	11	12	13	14	15

电缆连接终止 A B

端子型号	排列类型	导线型号
	UK5N	1.5

A端子定义 信号定义		端子条 连接	端子号	连接页	B端子定义 信号定义	
		-X111				
		●	1	/GA1.2	-F111	:4
		●	2	/GA1.2	-F11	:F1
		●	3	/QA1.1		
		●	4	/QA1.2	-SA1	:13
		●	5	/QA1.2		
		●	6	/QA1.3		
		●	7	/QA1.3		
		●	8	/QA1.4		
		●	9	/QA1.5		
		●	10	/QA1.5		
		●	11	/QA1.6		
		●	12	/QA1.7		
		●	13	/QA1.8		
		●	14	/QA1.8	-F702	:13
		●	15	/QA2.2	-F11	:P5
		●	18	/QA1.1	-F11	:F5
		●	19	/QA1.2		
-SA1	:14	○	20	/QA1.2	-F11	:F6
		○	21	/QA1.2	-F11	:F7
		○	22	/QA1.3	-F11	:F8
		○	23	/QA1.3	-F11	:F9
		○	24	/QA1.4	-F11	:R9
		○	25	/QA1.4	-F11	:R11
		○	26	/QA1.5	-F11	:P17
		○	27	/QA1.5	-F11	:N1
		○	28	/QA1.5	-F11	:N3
		○	29	/QA1.6	-F11	:N4
		○	30	/QA1.6	-F11	:N6
		○	31	/QA1.7	-F11	:N7
		○	32	/QA1.7	-F11	:N9
		○	33	/QA1.7	-F11	:N11
-F701	:14	○	34	/QA1.8	-F11	:K9
-F702	:14	○	35	/QA1.8	-F11	:K11
		●	39	/GA1.3	-F111	:2
		●	40	/GA1.3	-F11	:F2
		●	41	/QA1.1	-F11	:F10
		●	42	/QA1.4	-F11	:R10
		●	43	/QA1.5	-F11	:N5
		●	44	/QA1.7	-F11	:N10
		●	45	/QA2.2	-K11	:1

监控总线 →	A 电缆夹	⌒	端板
N-bus	B 监控总线	✕	隔片
接地总线	C 电缆套管	✕✕	分组隔片
布置	D 机架插销	◉	测试插孔
连接页	E 绝缘	○⌐○	开关桥接件

CopyRight (C) Siemens AG 2005 All Rights Reserved

ELCAD-版本 7.3.1
最后使用: 4.07.11
Archive: =K01 / +R04 / V / VA / 2
项目 D:/ELCAD_PROJECT/120000-standard drawings/fast transfer/ELCAD/=K01+R04.pro
符号库1: PTD60617
符号库2:
符号库3:
符号库4:
转换文件A: Date
转换文件B:
转换文件C:
转换文件D: Appr.

				日期	06.2011	标准图纸	Siemens AG	备用电源自投屏 =K01+R04-X111		V	=K01		
				制图							+R04	VA2	
0A				审核		标准图纸			-S095-0A			页码 2+	
版 本	备注	日期	名称	标准	IEC 750	原始项目/目标项目/		连接表				10 页数	

ELCAD-版本 7.3.1
最后使用: 4.07.11

Archive: =K01 / +R04 / V / VA / 3

Appr: Date
转换文件A:
转换文件B:
转换文件C:
转换文件D:

项目 D:/ELCAD_PROJECT/120000-standard drawings/fast transfer/ELCAD/=K01+R04.pro
符号库1: PTD60617
符号库2:
符号库3:
符号库4:

CopyRight (C) Siemens AG 2005 All Rights Reserved

	电缆名称	型号，芯号，横截面积	名称	标准
1				
2				
3				
4				
5				
6				
7				
8				
9				
10				
11				
12				
13				
14				
15				

1	2	3	4	5	6	7	8	9	10	11	12	13	14	15

电缆连接终止 A B

端子型号	排列类型	导线型号

A端子 定义 信号定义	端子条 连接	端子号	连接页	B端子 定义 信号定义
	-X111			
	○	46		
	○	47		
	○	48	/QA2.4	-F11 :P8

监控总线	A 电缆夹	端板
N-bus	B 监控总线	隔片
接地总线	C 电缆套管	分组隔片
布置	D 机架插销	测试插孔
连接页	E 绝缘	开关桥接件

				日期	06.2011	标准图纸	Siemens AG	备用电源自投屏 =K01+R04-X111	V	=K01	
				制图						+R04	VA3
0A				审核		标准图纸			-S095-0A		页码 3+
版 本	备注	日期	名称	标准	IEC 750	原始项目/目标项目/		连接表			10 页数

	电缆名称	型号，芯号，横截面积	名称	标准
1				
2				
3				
4				
5				
6				
7				
8				
9				
10				
11				
12				
13				
14				
15				

1	2	3	4	5	6	7	8	9	10	11	12	13	14	15

电缆连接终止 A B

端子型号	排列类型	导线型号
	UK5N	1.5

A端子 定义 信号定义	端子条 连接	端子号	连接页	B端子 定义 信号定义	
	-X401				
	○	1	/NA1.3	-F11	:P3
	○	2	/NA1.3		
	○	3	/NA1.3	-LP1	:1
	○	4	/NA1.3		
	○	5	/NA1.3	-F11	:P9
	○	6	/NA1.3		
	○	7	/NA1.3	-LP2	:1
	○	8	/NA1.3		
	○	9	/NA1.6	-F11	:P15
	○	10	/NA1.6		
	○	11	/NA1.6	-LP3	:1
	○	12	/NA1.6		
	○	13	/NA1.6	-F11	:P11
	○	14	/NA1.6		
	○	15	/NA1.6	-LP4	:1
	○	16	/NA1.6		
	○	17	/NA1.6	-F11	:R7
	○	18	/NA1.6		
	●	19	/NA1.6	-LP5	:1
	●	20	/NA1.6	-LP6	:1
	●	21	/NA1.6	-LP7	:1
	●	22	/NA1.6	-LP8	:1
	●	23	/NA1.6	-LP9	:1
	○	24	/NA1.6		
	○	25	/NA1.6	-F11	:P13
	○	26	/NA1.6		
	○	27	/NA1.6	-LP10	:1
	○	28	/NA1.6		
	○	29	/NA1.3	-F11	:K5
	○	30	/NA1.3		
	○	31	/NA1.3	-LP11	:1
	○	32	/NA1.3		
	○	33	/NA1.6	-F11	:K7
	○	34	/NA1.6		
	○	35	/NA1.6	-LP12	:1
	○	36	/NA1.6		

监控总线 →	A 电缆夹		端板
N-bus	B 监控总线		隔片
接地总线	C 电缆套管		分组隔片
布置	D 机架插销		测试插孔
连接页	E 绝缘		开关桥接件

ELCAD-版本 7.3.1
最后使用: 4.07.11
Archive: =K01 / +R04 / V / VA / 4
项目 D:/ELCAD_PROJECT/120000-standard drawings/fast transfer/ELCAD/=K01+R04.pro
符号库1: PTD60617
符号库2:
符号库3:
符号库4:
转换文件A: Date
转换文件B:
转换文件C:
转换文件D: Appr.

CopyRight (C) Siemens AG 2005 All Rights Reserved

				日期	06.2011	标准图纸	Siemens AG	备用电源自投屏 =K01+R04-X401		V	=K01		
				制图							+R04	VA4	
0A				审核		标准图纸			-S095-0A			页码 4+	
版 本	备注	日期	名称	标准	IEC 750	原始项目/目标项目/		连接表				10 页数	

ELCAD-版本 7.3.1
最后使用: 4.07.11

Archive: =K01 / +R04 / V / VA / 5

Appr.
Date
转换文件 A:
转换文件 B:
转换文件 C:
转换文件 D:

D:/ELCAD_PROJECT/120000-standard drawings/fast transfer/ELCAD/=K01+R04.pro

项目 1: PTD60617
符号库 2:
符号库 3:
符号库 4:

CopyRight (C) Siemens AG 2005 All Rights Reserved

	电缆名称	型号，芯号，横截面积	名称	标准
1				
2				
3				
4				
5				
6				
7				
8				
9				
10				
11				
12				
13				
14				
15				

1	2	3	4	5	6	7	8	9	10	11	12	13	14	15

电缆连接终止 A / B

端子型号	排列类型	导线型号
	UK5N	1.5

A端子定义 信号定义	端子条 连接	端子号	连接页	B端子定义 信号定义	
	-X402				
	○	1	/NA2.1	-K11	:7
	○	2	/NA2.2	-LP13	:1
	○	3	/NA2.2		
	○	4	/NA2.2	-K11	:8
	○	5	/NA2.3	-LP14	:1
	○	6	/NA2.3		
	○	7	/NA2.3	-K11	:9
	○	8	/NA2.3	-LP15	:1
	○	9	/NA2.4		
	○	10	/NA2.4	-K11	:10
	○	11	/NA2.4	-LP16	:1
	○	12	/NA2.4		
	○	13	/NA2.5	-K12	:7
	○	14	/NA2.5	-LP17	:1
	○	15	/NA2.6		
	○	16	/NA2.6	-K12	:8
	○	17	/NA2.6	-LP18	:1
	○	18	/NA2.6		
	○	19	/NA2.7	-K12	:9
	○	20	/NA2.7	-LP19	:1
	○	21	/NA2.7		
	○	22	/NA2.7	-K12	:10
	○	23	/NA2.8	-LP20	:1
	○	24	/NA2.8		

监控总线	A 电缆夹		端板
N-bus	B 监控总线		隔片
接地总线	C 电缆套管		分组隔片
布置	D 机架插销		测试插孔
连接页	E 绝缘		开关桥接件

				日期	06.2011	标准图纸	Siemens AG
				制图			
0A				审核		标准图纸	
版 本	备注	日期	名称	标准	IEC 750	原始项目/目标项目/	

备用电源自投屏
=K01+R04-X402
连接表

V =K01
+R04
VA5
-S095-0A
页码 5+
10 页数

ELCAD-版本 7.3.1
最后使用: 4.07.11

Archive: =K01 / +R04 / V / VA / 6

Appr: Date
转换文件 A:
转换文件 B:
转换文件 C:
转换文件 D:

项目 D:/ELCAD_PROJECT/120000-standard drawings/fast transfer/ELCAD/=K01+R04.pro
符号库 1: PTD0617
符号库 2:
符号库 3:
符号库 4:

CopyRight (C) Siemens AG 2005 All Rights Reserved

	电缆名称	型号，芯号，横截面积	名称	标准
1				
2				
3				
4				
5				
6				
7				
8				
9				
10				
11				
12				
13				
14				
15				

1	2	3	4	5	6	7	8	9	10	11	12	13	14	15

电缆连接终止 A / B

端子型号	排列类型	导线型号
	UK5N	1.5

A端子 定义 信号定义	端子条 连接	端子号	连接页	B端子 定义 信号定义
	-X501			
	●	1	/RA1.2	-F11 :R4
	●	2	/RA1.3	
	○	3	/RA1.3	
	○	4	/RA1.3	-F11 :R1
	○	5	/RA1.4	-F11 :R2
	○	6	/RA1.4	-F11 :R3
	○	7	/RA1.5	
	○	8	/RA1.6	-F11 :F3
	○	9	/RA1.6	-F11 :F4

监控总线	A 电缆夹	端板
N-bus	B 监控总线	隔片
接地总线	C 电缆套管	分组隔片
布置	D 机架插销	测试插孔
连接页	E 绝缘	开关桥接件

				日期	06.2011	标准图纸	Siemens AG	备用电源自投屏 =K01+R04-X501	V =K01
				制图					+R04 VA6
0A				审核		标准图纸			页码 6+
版 本	备注	日期	名称	标准	IEC 750	原始项目/目标项目/		连接表	-S095-0A 10 页数

ELCAD-版本 7.3.1
最后使用: 4.07.11

Archive: =K01 / +R04 / V / VA / 7

Appr.
Date
转换文件A:
转换文件B:
转换文件C:
转换文件D:

D:/ELCAD_PROJECT/120000-standard drawings/fast transfer/ELCAD/=K01+R04.pro

项目 D:/ELCAD_PROJECT/120000-standard drawings/fast transfer/ELCAD/=K01+R04.pro
符号库1: PTD6061
符号库2:
符号库3:
符号库4:

CopyRight (C) Siemens AG 2005 All Rights Reserved

	电缆名称	型号，芯号，横截面积	名称	标准
1				
2				
3				
4				
5				
6				
7				
8				
9				
10				
11				
12				
13				
14				
15				

1	2	3	4	5	6	7	8	9	10	11	12	13	14	15

电缆连接终止 A / B

端子型号	排列类型	导线型号
	URTK/S	2.5

A端子定义 信号定义	端子条 连接	端子号	连接页	B端子定义 信号定义	
	-X601				
		1	/SA1.3	-F11	:J1
PE		2	/SA1.3	-F11	:J2
		3	/SA1.3		
		4	/SA1.3		
		5	/SA1.6	-F11	:J5
PE		6	/SA1.6	-F11	:J6
		7	/SA1.6		
		8	/SA1.6		
		9	/SA1.6	-F11	:Q1
		10	/SA1.6	-F11	:Q3
		11	/SA1.6	-F11	:Q5
PE		12	/SA1.6	-F11	:Q7
		13	/SA1.6		
		14	/SA1.6		

监控总线	A 电缆夹	端板
N-bus	B 监控总线	隔片
接地总线	C 电缆套管	分组隔片
布置	D 机架插销	测试插孔
连接页	E 绝缘	开关桥接件

				日期	06.2011	标准图纸	Siemens AG	备用电源自投屏 =K01+R04-X601	V =K01
				制图					+R04
0A				审核		标准图纸			VA7
版 本	备注	日期	名称	标准	IEC 750	原始项目/目标项目/		连接表	-S095-0A 页码 7+ 10 页数

ELCAD-版本 7.3.1
最后使用: 4.07.11

Archive: =K01 / +R04 / V / VA / 8

Appr.
Date
转换文件 A:
转换文件 B:
转换文件 C:
转换文件 D:

D:/ELCAD_PROJECT/120000-standard drawings/fast transfer/ELCAD/=K01+R04.pro

项目 PTD60617
符号库 1:
符号库 2:
符号库 3:
符号库 4:

CopyRight (C) Siemens AG 2005 All Rights Reserved

	电缆名称	型号，芯号，横截面积	名称	标准
1				
2				
3				
4				
5				
6				
7				
8				
9				
10				
11				
12				
13				
14				
15				

1	2	3	4	5	6	7	8	9	10	11	12	13	14	15

电缆连接终止 A / B

端子型号	排列类型	导线型号
	UK5N	1.5

-X701

A端子定义 信号定义	端子条 连接	端子号	连接页	B端子定义 信号定义
:a	●	1	/SA1.4	
	●	2	/SA1.4	-F11 :R13
:b	●	3	/SA1.4	
	●	4	/SA1.4	-F11 :R14
	○	5	/SA1.4	
	○	6	/SA1.4	
:a	●	7	/SA1.3	
	●	8	/SA1.3	-F701 :1
:b	●	9	/SA1.3	
	●	10	/SA1.3	-F701 :3
:c	●	11	/SA1.3	
	●	12	/SA1.3	-F701 :5
	●	13	/SA1.3	
	●	14	/SA1.3	-F11 :R16

监控总线	A 电缆夹	端板
N-bus	B 监控总线	隔片
接地总线	C 电缆套管	分组隔片
布置	D 机架插销	测试插孔
连接页	E 绝缘	开关桥接件

				日期	06.2011	标准图纸	Siemens AG	备用电源自投屏 =K01+R04-X701	V =K01
				制图					+R04
0A				审核		标准图纸			VA8
版 本	备注	日期	名称	标准	IEC 750	原始项目/目标项目/		连接表	-S095-0A 页码 8+ 10 页数

ELCAD-版本 7.3.1
最后使用: 4.07.11

Archive: =K01 / +R04 / V / VA / 9

Appr.
Date
转换文件A:
转换文件B:
转换文件C:
转换文件D:

D:/ELCAD_PROJECT/120000-standard drawings/fast transfer/ELCAD/=K01+R04.pro

项目 PTD6061 7
符号库1:
符号库2:
符号库3:
符号库4:

CopyRight (C) Siemens AG 2005 All Rights Reserved

	电缆名称	型号，芯号，横截面积	名称	标准
1				
2				
3				
4				
5				
6				
7				
8				
9				
10				
11				
12				
13				
14				
15				

1	2	3	4	5	6	7	8	9	10	11	12	13	14	15

电缆连接终止 A / B

端子型号	排列类型	导线型号
	UK5N	1.5

A端子定义 信号定义	端子条 连接	端子号	连接页	B端子定义 信号定义
	-X702			
:a	●	1	/SA1.6	
	●	2	/SA1.5	-F11 :K13
:b	●	3	/SA1.6	
	●	4	/SA1.5	-F11 :K14
	○	5	/SA1.6	
	○	6	/SA1.5	
:a	●	7	/SA1.6	
	●	8	/SA1.6	-F702 :1
:b	●	9	/SA1.6	
	●	10	/SA1.6	-F702 :3
:c	●	11	/SA1.6	
	●	12	/SA1.6	-F702 :5
	●	13	/SA1.6	
	●	14	/SA1.6	-F11 :K16

监控总线	A 电缆夹	端板
N-bus	B 监控总线	隔片
接地总线	C 电缆套管	分组隔片
布置	D 机架插销	测试插孔
连接页	E 绝缘	开关桥接件

				日期	06.2011	标准图纸	Siemens AG	备用电源自投屏 =K01+R04-X702	V =K01
				制图					+R04
0A				审核		标准图纸			VA9
版 本	备注	日期	名称	标准	IEC 750	原始项目/目标项目/		连接表	-S095-0A 页码 9+ 10 页数

ELCAD-版本 7.3.1
最后使用: 4.07.11

Archive: =K01 / +R04 / V / VA / 10

Appr.:
Date
转换文件 A:
转换文件 B:
转换文件 C:
转换文件 D:

转换文件/ELCAD/=K01+R04.pro

D:/ELCAD_PROJECT/120000-standard drawings/fast transfer

项目 PTD60617
符号库 1:
符号库 2:
符号库 3:
符号库 4:

CopyRight (C) Siemens AG 2005 All Rights Reserved

	电缆名称	型号，芯号，横截面积	名称	标准
1				
2				
3				
4				
5				
6				
7				
8				
9				
10				
11				
12				
13				
14				
15				

1	2	3	4	5	6	7	8	9	10	11	12	13	14	15

电缆连接终止
A
B

端子型号	排列类型	导线型号
	UK5N	Shielded Twisted Pair

A端子定义 信号定义	端子条 连接	端子号	连接页	B端子定义 信号定义
	-X900			
	○	1	/VA1.3	-F11 :A.2
	○	2	/VA1.3	-F11 :A.3
	○	3		
	○	4		
	○	5		
	○	6	/VA1.6	-F11 :B.3
	○	7	/VA1.6	-F11 :B.8
	○	8		
	○	9		
	○	10		

监控总线	A 电缆夹	端板
N-bus	B 监控总线	隔片
接地总线	C 电缆套管	分组隔片
布置	D 机架插销	测试插孔
连接页	E 绝缘	开关桥接件

				日期	06.2011	标准图纸	Siemens AG	备用电源自投屏 =K01+R04-X900
				制图				
0A				审核		标准图纸		
版 本	备注	日期	名称	标准	IEC 750	原始项目/目标项目/		连接表

V =K01
+R04
VA10
-S095-0A
页码 10-
10 页数